ПРЕДПРИЯТИЕ МАКСАЭРО
• Производство воздуховодов и систем вентиляции
• Клапаны противопожарные
• Клапаны дымоудаления
• Вентиляторы общепром, дымоудаления, крышные

220056, г. Минск, ул. Стариновская, 15
Тел./факс:+375 17 244-67-44, 258-67-51, 347-73-56, 252-54-27
Velcom: +375 29 603-88-99
E-mail: olegaero@yandex.by
www.maxaero.by

МаксАЭРО

Электромагнитные клапаны ХСРС серии ХС6213 дополнительные характеристики

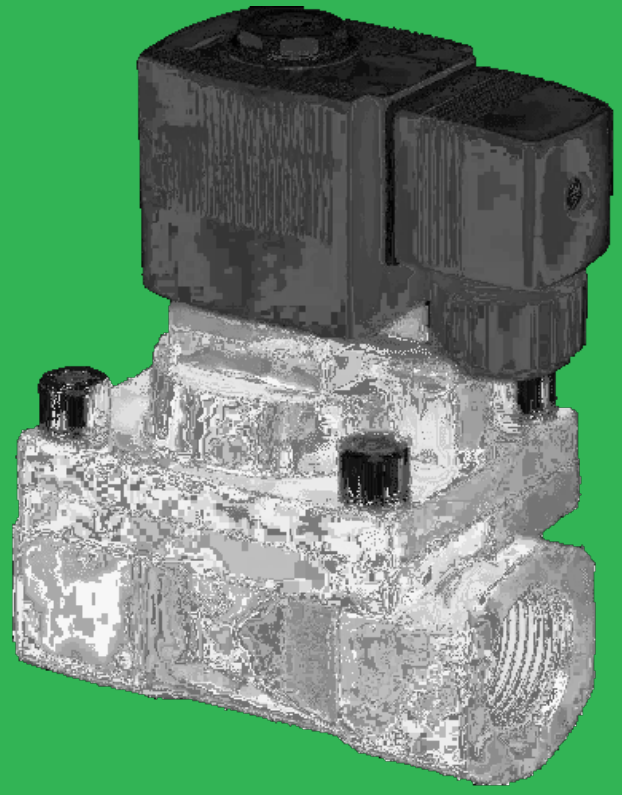

МаксАЭРО

XC6213 Series Diaphragm Type Solenoid Valve

Ordering Code

XC	6213	04	—	AC220V	□
Factory Code	Model	Port Size		Standard Voltage	Wiring Form

Port Size
- 02:G1/4"
- 03:G3/8"
- 04:G1/2"
- 06:G3/4"
- 08:G1"

Standard Voltage
- DC12V
- DC24V
- AC36V 50/60Hz
- AC24V 50/60Hz
- AC110V 50/60Hz
- AC220V 50/60Hz
- AC380V 50/60Hz

Wiring Form
- Blank:Lead Wire Type
- D:Joint Connector

Graphic Symbol

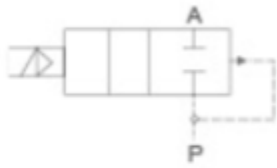

Specifcation

Model		XC6213-02	XC6213-03	XC6213-04	XC6213-04	XC6213-06	XC6213-06	XC6213-08
Inside Nominal Diameter(mm)		10		14			25	
Port Size		G1/4"	G3/8"	G1/2"	G1/2"	G3/4"	G3/4"	G1"
Working Pressure(MPa)		0.03~1.0						
Environment Temperature(℃)		-10~+55						
Medium Temperature(℃)		-10~+90						
Kv Value(m^3/h)		2		3.6	8.3	8.3	11	11
Power Consumptin	AC(VA)	14						
	DC(W)	8						
Change Frequency(Hz)		≥1			≥0.5			
Power/Voltage		AC: 50Hz 24V,36V,110V,220V, DC:24V,12V						

Overall Dimensions

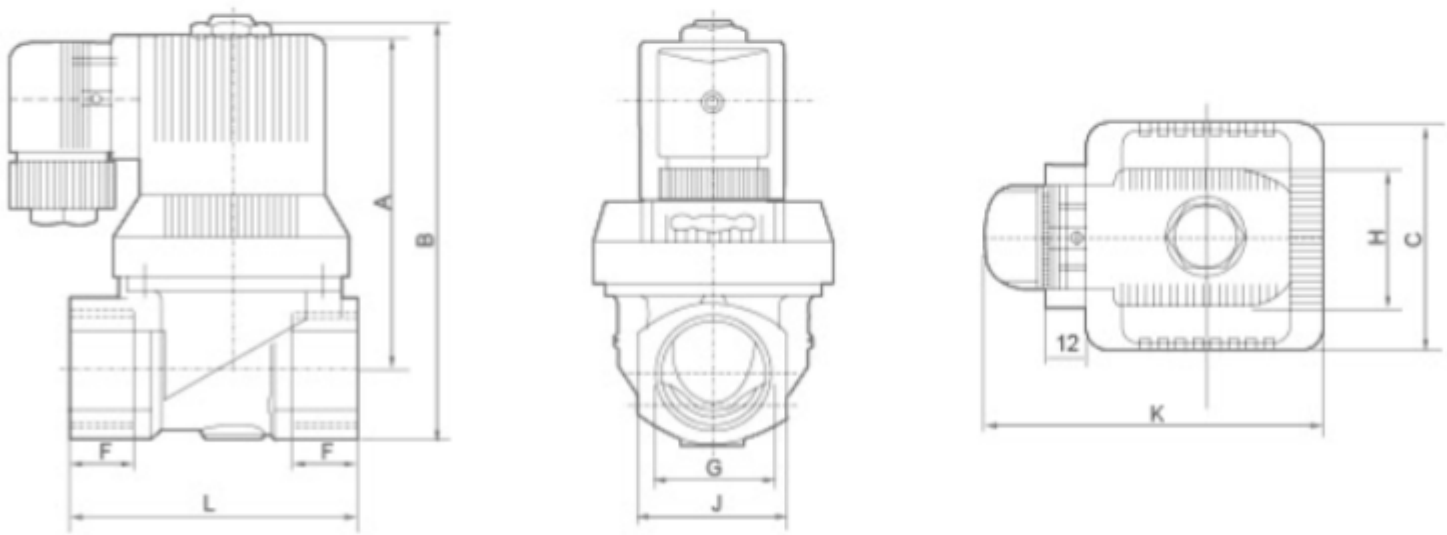

Dimension Sheet

Model	G	C	F	L	J	A	B	H	K
XC6213-02	G1/4"	38	14	50	26	71	85	35	71
XC6213-03	G3/8"	38	14	50	26	71	85	35	71
XC6213-04	G1/2"	38	14	50	26	71	85	35	71
XC6213-04	G1/2"	45	16	58	31	82	96	35	80
XC6213-06	G3/4"	45	16	58	31	82	96	35	80
XC6213-06	G3/4"	65	18	80.5	41	96	117	35	90
XC6213-08	G1"	65	18	80.5	41	96	117	35	90