ПРЕДПРИЯТИЕ МАКСАЭРО

- **Производство воздуховодов и систем вентиляции**
- **Клапаны противопожарные**
- **Клапаны дымоудаления**
- **Вентиляторы общепром, дымоудаления, крышные**

220056, г. Минск, ул. Стариновская, 15
Тел./факс: +375 17 244-67-44, 258-67-51, 347-73-56, 252-54-27
Velcom: +375 29 603-88-99
E-mail: **olegaero**@yandex.by
www.maxaero.by

МаксАЭРО

Каталог картриджей Donaldson Torit DCE

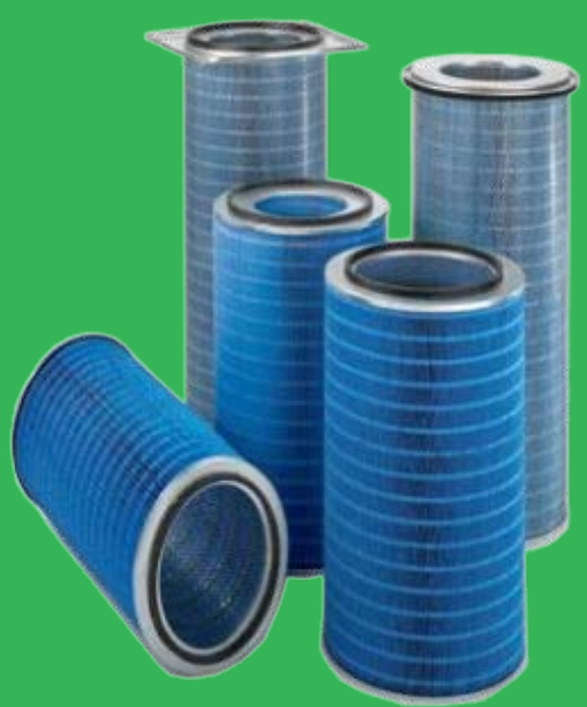

МаксАЭРО

Содержание. стр.

Картриджи Donaldson Torit DCE – общие сведения		2
Сводная таблица картриджей Donaldson		3
1.	Оригинальные картриджи для фильтровальных установок Donaldson.	4
1.1.	Оригинальные картриджи Downflo – Oval для фильтров серий DFO и DFPRO	4
1.2.	Оригинальные картриджи для фильтров серий DFII и DF+	5
1.3.	Оригинальные картриджи для фильтров серии DF	6
1.4.	Оригинальные картриджи для фильтров серий TD-TDR-TDP-TDS-ECB-DFP	7
1.5.	Оригинальные картриджи для фильтров серии TD-small size	8
1.6.	Оригинальные картриджи для фильтров серий Siloair VS10, VS14, VS15, VS20, VS21, VS28, DCE100	9
1.7.	Оригинальные картриджи для фильтров серий AAT (Ambient Air Tubesheet)	10
1.8.	Оригинальные картриджи для фильтров серий SDF (Downsized Downflo)	10
1.9.	Оригинальные картриджи для фильтров серий PT1000	10
1.10.	Оригинальные картриджи для фильтров серий PT500	10
1.11.	Оригинальные картриджи для фильтров серий Vibrashake: VS550 VS1200 VS1500	10
2.	Картриджи для сторонних производителей фильтровальных установок (Non Donaldson Replacement Filters - NDRF cartridges)	11
2.1.	Картриджи NDRF. Серия 352 DIN open / open	11
2.1.1.	Картриджи NDRF. Серия 352 DIN open / closed	11
2.1.2.	Картриджи NDRF. Серия 352 DIN open / open AAF – OTIFLO, MAC	12
2.2.	Картриджи NDRF. Серия 324 DIN open / closed, open / open, QF3 / closed, Bayonet / Closed	13
2.2.1.	Картриджи NDRF. Серия 324 DIN open / open	13
2.2.2.	Картриджи NDRF. Серия 324 DIN open / closed	14
2.2.3.	Картриджи NDRF. Серия 324 QF3 / closed	15
2.2.4.	Картриджи NDRF. Серия 324 DIN OD 352 Open / closed(Nordic GT)	16
2.2.5.	Картриджи NDRF. Серия 324 Bayonet / Closed	17
2.2.6.	Картриджи NDRF. Серия 324 / 325 DIN open / closed Plymovent	18
2.2.7.	Картриджи NDRF. Серия 324 DIN Square / Closed FARR	19
2.2.8.	Картриджи NDRF. Серия 324 QF / closed с комплектом креплений.	20
2.3.	Картриджи NDRF. Серия 218 QF3 / closed, QF4 / Closed	22
2.3.1.	Картриджи NDRF. Серия 218 QF3 / closed	22
2.3.2.	Картриджи NDRF. Серия 218 QF4 / Closed	23
2.4.	Картриджи NDRF. Серия 200 DIN open / open	24
2.5.	Картриджи NDRF. Серия 156 QF3 / closed	25
2.6.	Картриджи NDRF. Серия 145 QF3 / closed и 145 QF3 / closed Altair	26
2.7.	Картриджи NDRF Kemper	27
2.8.	Картриджи NDRF Mahle	27
2.9.	Картриджи NDRF R+B	27
3.	Оригинальные картриджи плоского типа (Панели / PANELS) для фильтров серий UNICEL и HV500 SYVAC	28
4.	Плоские фильтр элементы (панели) для сторонних производителей фильтровальных установок (NDRF panels)	30
4.1.	Плоские фильтр элементы - NDRF panels Delta Neu	30
4.2.	Плоские фильтр элементы - NDRF panels Herding	31
4.3.	Плоские фильтр элементы - NDRF panels Handte, NORDIC, R+B	33

Фильтровальные элементы картриджи Donaldson Torit DCE

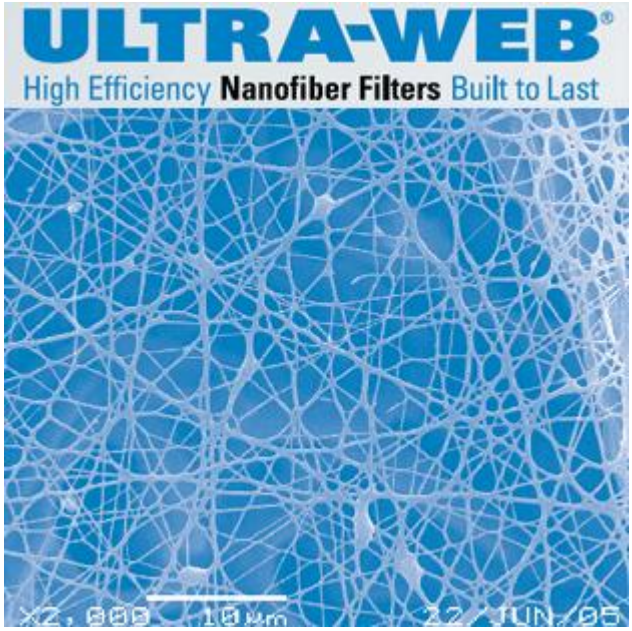

Важнейшие технические характеристики:
Эффективность материалов – 99,999%.
Срок жизни фильтр элементов не менее 4000 рабочих часов

В зависимости от условий эксплуатации фильтр элементы могут иметь полиуретановые или силиконовые уплотнительные элементы и Антистатическое исполнение.

Нановолоконные Технологии.
Являясь мировым лидером почти 90 лет в индустрии фильтрации воздуха, Доналдсон непрерывно стремится изобрести фильтровальные элементы, которые находятся на пике последних технических решений. Доналдсон установил стандарт в технологии фильтровальных элементов - картриджей инновационным техническим решением НАНОВОЛОКНО (Nanofiber). Фильтровальный материал на основе Нановолокон – это самый эффективный и рентабельный выбор для большинства задач по улавливанию дыма и пыли.
Доналдсон выпускает полный ряд высокоэффективных картриджей почти для всех промышленных применений.

Применяемые технические стандарты:
1. Метод крепления
- дизайн «верхней» крышки, варианты DIN open, QF3, QF4, Bayonet, Square
- дизайн «нижней» крышки, варианты DIN open, DIN closed
2. Фильтровальный материал.
3. Внешний диаметр, мм
4. Длина, мм
5. Наличие защитной сетки на поверхности.

DIN open / open

Quick Fix 3

Bayonet

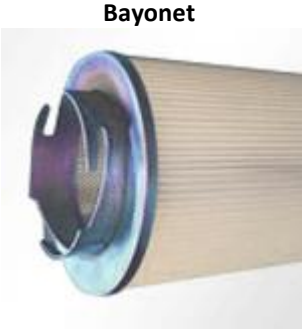

DIN open / closed

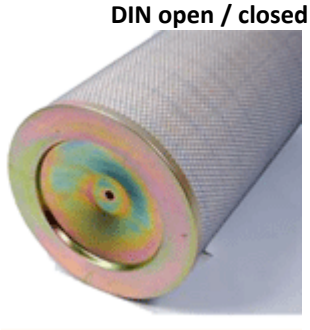

Quick Fix 4

Square

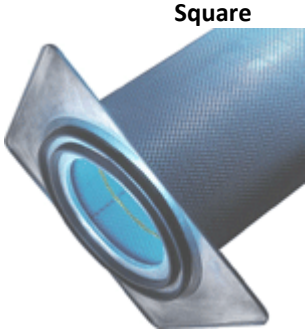

Картриджи Donaldson Torit DCE сводная таблица технических данных

	Состав материала	Уплотнительные элементы	Материал крышки	Защитная сетка	Антистатик	Диапазон температур, С	Применение
Ultra-Web, Ultra-Web FR	100% целлюлоза, рабочая поверхность - нановолоконная мембрана	Полиуретан	Оцинкованная углеродистая сталь	Сетка из оцинкованной стали, как опция Нержавеющая сталь 304	Опция доступна	≤ 65	Пыль не содержит волокна, допускается абразивный тип
Fibra-Web	Основа стекловолокно, рабочая поверхность - нановолоконная мембрана	Полиуретан	Оцинкованная углеродистая сталь	Нет, Нейлоновые бандажные кольца	Нет	≤ 65	Пыль агломерирующаяся и имеет в составе много волокон
Cellulex, Cellulex FR	100% Целлюлоза	Полиуретан	Оцинкованная углеродистая сталь	Сетка из оцинкованной стали	Опция доступна	≤ 65	Для крупной и абразивной пыли
Ultra-Web SB, Ultra-Web SB Tobacco	100% полиэстер, рабочая поверхность - нановолоконная мембрана	Полиуретан	Оцинкованная углеродистая сталь	Нет	Опция доступна	≤ 93	Пыль гигроскопичная, агломерирующаяся – химикаты, продукты питания, возможно наличие влаги
Torit-Tex	100% Полиэстер. Рабочая поверхность PTFE мембрана TETRATEX	Полиуретан	Нержавеющая сталь 304	Нет	Опция доступна	≤ 93	Для задач, где пыль является трудно уловимой, легко летучей. При очень высоких требованиях к степени очистки воздуха
Thermo-Tek	Стекловолокно	Силикон	Нержавеющая сталь 304	Сетка из оцинкованной стали. как опция Нержавеющая сталь 304	Нет	≤ 135	Материал химически и термически стойкий
Kevlar / Nomex	100% Aramid	Силикон	Нержавеющая сталь 304	Сетка из оцинкованной стали, как опция Нержавеющая сталь 304	Нет	≤ 170	Т ≤ 170 С и сухой воздух. Задачи где Т ≤ 150 С и не большое количество примесей в воздухе, таких как влага, кислоты, щелочи, окислители и др

1. Оригинальные картриджи для фильтровальных установок Donaldson.

1.1. Оригинальные картриджи Downflo – Oval для фильтров серий DFO и DFPRO

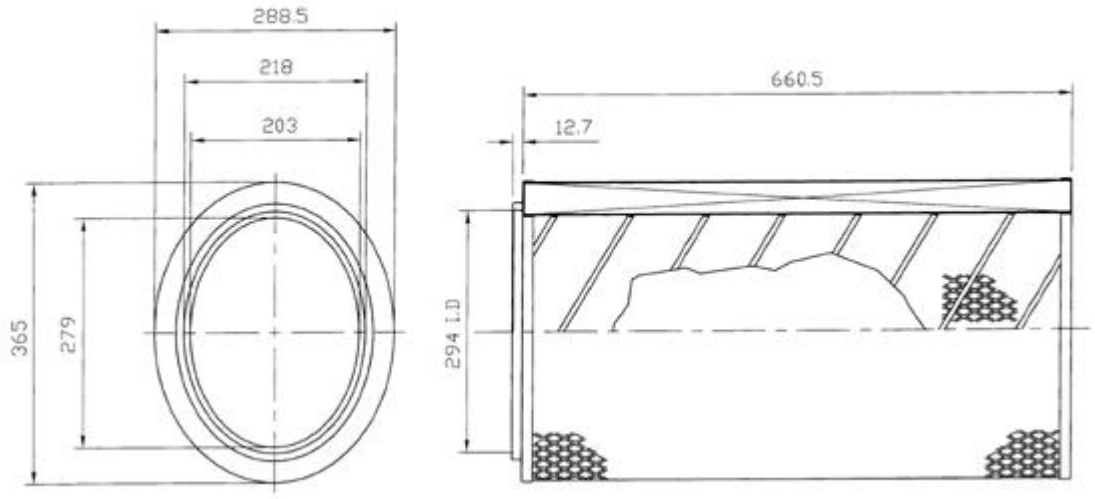

Верхний фланец открытый, нижний фланец открытый Open / Open

Заводской номер	Диаметр, мм	Длина, мм	Материал	Площадь, м2	Защитная сетка	Рабочая T max, C
2625112	290x366	660	Ultra-Web	17,7	Оцинкованная сталь	65
2625152	290x366	660	Ultra-Web	17,7	Открытый тип	65
2625115	290x366	660	Ultra-Web FR	17,7	Оцинкованная сталь	65
2626302	290x366	660	Ultra-Web FR	17,7	Открытый тип	65
2625116	290x366	660	Fibra-Web	8,5	Открытый тип	65
2625174	290x366	660	Ultra-Web SB	8,3	Оцинкованная сталь	93
2625175	290x366	660	Ultra-Web SB AS	8,3	Оцинкованная сталь	93
2625117	290x366	660	Torit-Tex	6,4	Оцинкованная сталь	93
2625118	290x366	660	Torit-Tex	6,4	Нержавеющая сталь 304	93
2625150	290x366	660	Torit-Tex AS	6,4	Оцинкованная сталь	93
2626212	290x366	660	Torit-Tex AS	6,4	Нержавеющая сталь 304	93
2626158	290x366	660	Torit-Tex AS high temp	6,4	Оцинкованная сталь	135
2625125	290x366	660	Thermo-Tek	14	Оцинкованная сталь	135
2625126	290x366	660	Thermo-Tek	13,7	Нержавеющая сталь 304	135
2625134	290x366	660	Kevlar/Nomex/glass	15,2	Оцинкованная сталь	170
2625135	290x366	660	Kevlar/Nomex/glass	15,2	Нержавеющая сталь 304	170

1.2. Оригинальные картриджи для фильтров серий DFII и DF+

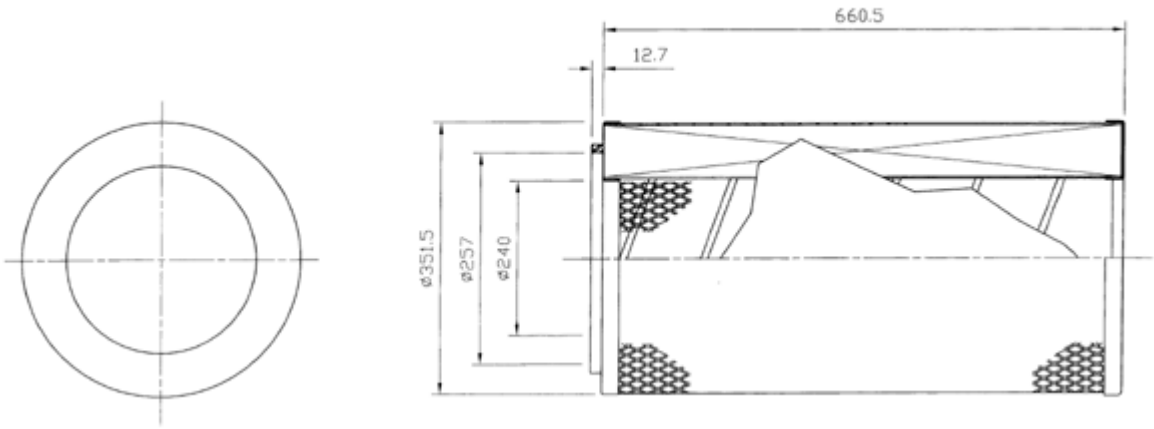

Верхний фланец открытый, нижний фланец открытый Open / open

Заводской номер	Диаметр мм	Длина мм	Материал	Площадь м2	Защитная сетка	Рабочая T max, C
2625025	352	660	Ultra-Web	23,6	Оцинкованная сталь	65
2625089	352	660	Ultra-Web	23,6	St.St.304 - outer liner	65
2625088	352	660	Cellulex	23,6	Оцинкованная сталь	65
2625026	352	660	Ultra-Web FR	23,6	Оцинкованная сталь	65
2625060	352	660	Fibra-Web	11,4	Открытый тип	65
2625176	352	660	Ultra-Web SB	11,4	Оцинкованная сталь	93
2625173	352	660	Ultra-Web SB AS	11,4	Оцинкованная сталь	93
2625056	352	660	Thermo-Tek	18,9	Оцинкованная сталь	135
2625057	352	660	Thermo-Tek	18,9	St.St.304 - outer liner	135
2625073	352	660	Torit-Tex	5,1	Оцинкованная сталь	93
2625076	352	660	Torit-Tex	5,1	St.St.304	93
2625149	352	660	Torit-Tex AS	5,1	Оцинкованная сталь	93
2625094	352	660	Torit-Tex AS high temp	5,1	Оцинкованная сталь	135
2625091	352	660	Kevlar/Nomex/Glass	20,5	Оцинкованная сталь	170
262509	352	660	Kevlar/Nomex/Glass	20,5	St.St.304 - outer liner	170
2625105	352	660	Ultra-Web	23,6	Открытый тип	65

1.3. Оригинальные картриджи для фильтров серии DF

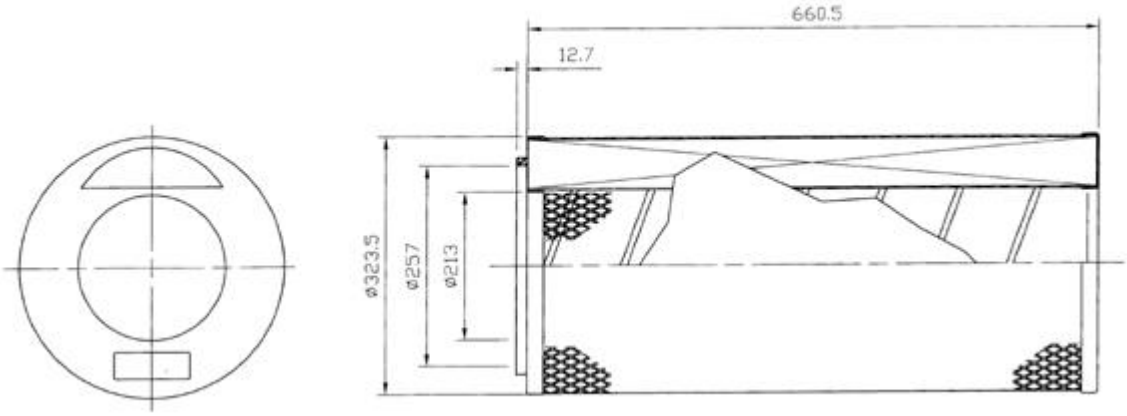

Верхний фланец открытый, нижний фланец открытый Open / open

Заводской номер	Диаметр мм	Длина мм	Материал	Площадь м2	Защитная сетка	Рабочая T max, C
2625001	324	660	Ultra-Web	21	Оцинкованная сталь	65
2625070	324	660	Ultra-Web	21	St.St.304 - outer liner	65
2625006	324	660	Cellulex	21	Оцинкованная сталь	65
2625015	324	660	Ultra-Web FR	21	Оцинкованная сталь	65
2625059	324	660	Fibra-Web	10,5	Открытый тип	65
2625178	324	660	Ultra-Web SB	10,1	Оцинкованная сталь	93
2625179	324	660	Ultra-Web SB AS	10,1	Оцинкованная сталь	93
2625054	324	660	Thermo-Tek	17,5	Оцинкованная сталь	135
2625055	324	660	Thermo-Tek	16,9	St.St.304 - outer liner	135
2625072	324	660	Torit-Tex	4,6	Оцинкованная сталь	93
2625075	324	660	Torit-Tex	4,6	St.St.304	93
2625148	324	660	Torit-Tex AS	4,6	Оцинкованная сталь	93
2622084	324	660	Kevlar/Nomex/glass	19	St.St.304 - outer liner	170
2625004	324	660	Kevlar/Nomex/glass	19	Оцинкованная сталь	170
2625515	324	660	Ultra-Web FR	21	Открытый тип	65

1.4. Оригинальные картриджи для фильтров серий TD-TDR-TDP-TDS-ECB-DFP

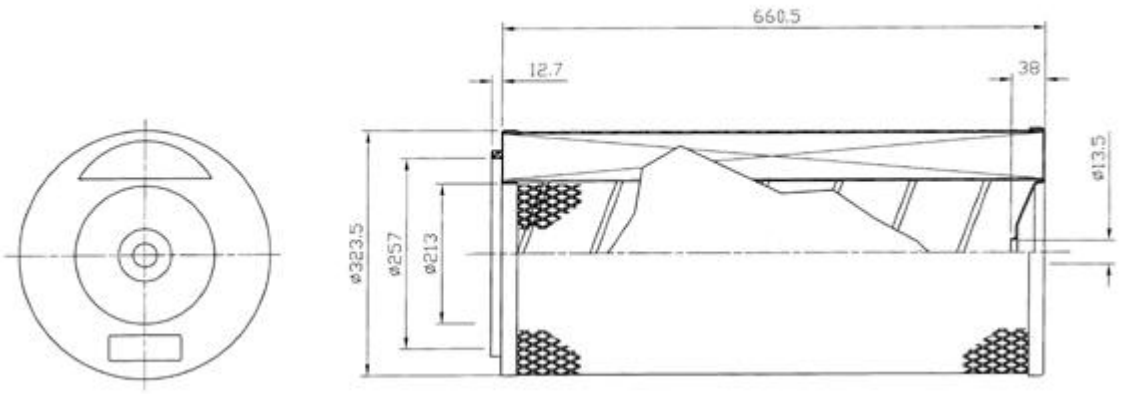

Открытый верхний фланец, нижний фланец закрытый + отв.13 мм Open / closed

Заводской номер	Диаметр мм	Длина мм	Материал	Площадь м2	Защитная сетка	Рабочая T max, C
2625002	324	660	Ultra-Web	21	Оцинкованная сталь	65
2625005	324	660	Cellulex	21	Оцинкованная сталь	65
2625023	324	660	Ultra-Web FR	21	Оцинкованная сталь	65
2622059	324	660	Ultra-Web	21	St.St.304 - outer liner	65
2625061	324	660	Fibra-Web	10,5	Открытый тип	82
2625180	324	660	Ultra-Web SB	10,1	Оцинкованная сталь	93
2625181	324	660	Ultra-Web SB AS	10,1	Оцинкованная сталь	93
2625074	324	660	Torit-Tex	4,6	Оцинкованная сталь	93
2625077	324	660	Torit-Tex	4,6	St.St.304	93
2625151	324	660	Torit-Tex AS	4,6	Оцинкованная сталь	93
2625016	324	660	Kevlar/Nomex/glass	19	Оцинкованная сталь	170
2625521	324	660	Ultra-Web FR	21	Открытый тип	65

1.5. Оригинальные картриджи для фильтров серии TD-small size

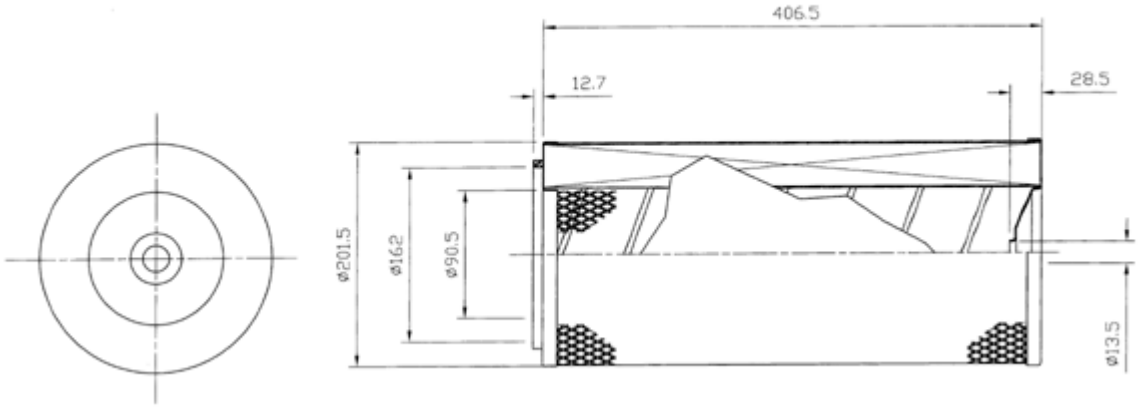

Открытый верхний фланец, нижний фланец закрытый + отв.13 мм. Open / closed

Заводской номер	Диаметр мм	Длина мм	Материал	Площадь м2	Защитная сетка	Рабочая T max, C
2625007	202	406	Ultra-Web	5	Оцинкованная сталь	65
2625008	202	406	Cellulex	5	Оцинкованная сталь	65
2625071	202	406	Fibra-Web	4	Открытый тип	65
2625085	202	406	Torit-Tex	2,3	Открытый тип	93
2625143	202	406	Ultra-Web	5	Открытый тип	65

1.6. Оригинальные картриджи для фильтров серий Siloair VS10, VS14, VS15, VS20, VS21, VS28, DCE100

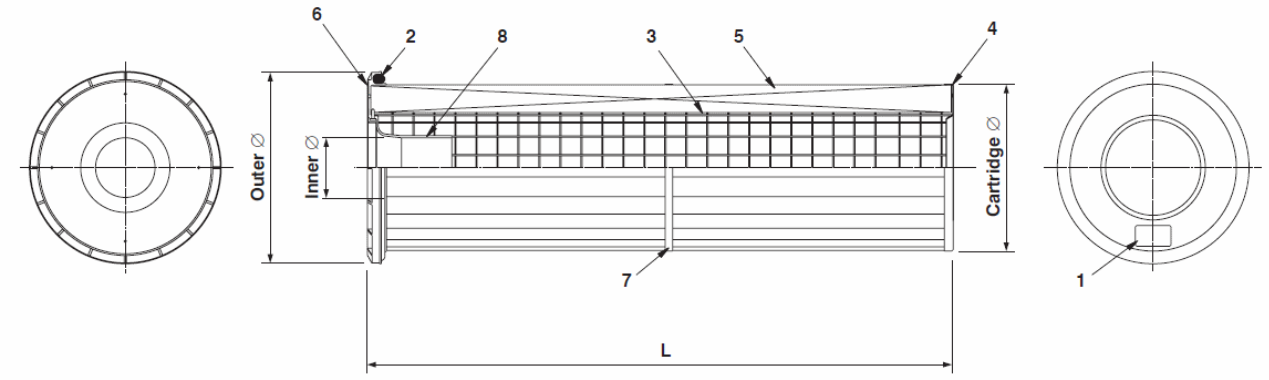

Открытый верхний фланец, нижний фланец закрытый. Open / closed

Описание

1 Маркировка
2 Уплотнение
3 Внутренняя защитная сетка
4 Нижняя Крышка
5 Фильтровальный материал
6 Верхняя крышка
7 Бандаж
8 Вентури

Размеры

L	568, 810 mm
Inner	∅ 72 mm
Outer	∅ 232 mm
Cartridge	∅ 201 mm

Заводской номер	Диаметр мм	Длина мм	Материал	Площадь м2	Особенности	Рабочая T max, C
1A51399014	203	568	Ultra-Web SB	2,5	Стандартный Short	60
1A51399015	201	568	Ultra-Web SB AS	2,5	Антистатик Short	60
1A51399016	203	810	Ultra-Web SB	3,6	Стандартный Long	60
1A51399017	201	810	Ultra-Web SB AS	3,6	Антистатик Long	60
1A51399020	201	568	Ultra-Web SB	2,5	Стандартный Short Tobacco	60
1A51399021	201	810	Ultra-Web SB	3,6	Стандартный Long Tobacco	60
1A51399018	201	568	Ultra-Web SB AS	2,5	Антистатик Short Tobacco	60
1A51399019	201	810	Ultra-Web SB AS	3,6	Антистатик Long Tobacco	60
1A51399009	203	568	Torit-Tex	2,5	Стандартный Short	60
1A51399010	203	810	Torit-Tex	3,6	Стандартный Long	60
1A51399011	201	568	Torit-Tex AS	2,5	Антистатик Short	60
1A51399012	201	810	Torit-Tex AS	3,6	Антистатик Long	60

1.7. Оригинальные картриджи для фильтров серий AAT (Ambient Air Tubesheet)

Заводской номер	Диаметр мм	Длина мм	Материал	Площадь м2	Защитная сетка	Рабочая T max, C
2625136 conical	404/323	660	Ultra-Web	23,8	Открытый тип	65

1.8. Оригинальные картриджи для фильтров серий SDF (Downsized Downflo)

Заводской номер	Диаметр мм	Длина мм	Материал	Площадь м2	Защитная сетка	Рабочая T max, C
2625078	234	566	Ultra-Web	9,6	Оцинкованная сталь	65
2625079	234	566	Ultra-Web FR	9,6	Оцинкованная сталь	65
2625080	234	566	Fibra-Web	5,1	Открытый тип	65

1.9. Оригинальные картриджи для фильтров серий PT1000

Заводской номер	Диаметр мм	Длина мм	Материал	Площадь м2	Защитная сетка	Рабочая T max, C
2622100	446	457	Ultra-Web FR	20,5	Оцинкованная сталь	65

1.10. Оригинальные картриджи для фильтров серий PT500

Заводской номер	Диаметр мм	Длина мм	Материал	Площадь м2	Защитная сетка	Рабочая T max, C
2625037	202	406	Ultra-Web FR	6,7	Оцинкованная сталь	65

1.11. Оригинальные картриджи для фильтров серий Vibrashake: VS550 VS1200 VS1500

Заводской номер	Диаметр мм	Длина мм	Материал	Площадь м2	Защитная сетка	Рабочая T max, C
2622094	422	274	Cellulex	6	Открытый тип	60
2622095	422	528	Cellulex	12,5	Открытый тип	60
2622096	422	680	Cellulex	16,5	Открытый тип	60

2. Картриджи для сторонних производителей фильтровальных установок (Non Donaldson Replacement Filters - NDRF cartridges)

2.1. Картриджи NDRF. Серия 352 DIN open / closed, open / open

2.1.1. Картриджи NDRF. Серия 352 DIN open / closed

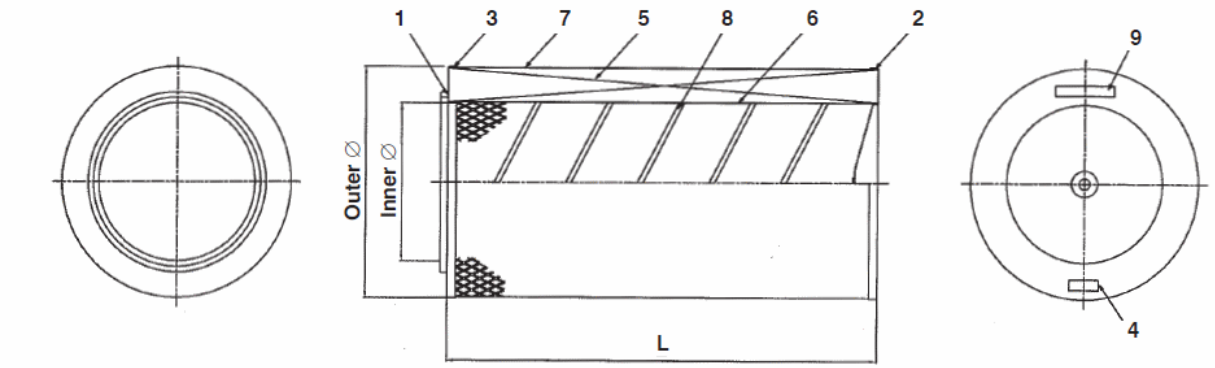

Открытый верхний фланец, нижний фланец закрытый + отв.16 мм

Описание

1 Уплотнение
2 Нижняя крышка с отв 16 мм
3 Верхняя крышка
4 Маркировка
5 Фильтровальный матераил
6 Внутренняя защитная сетка
7 Внешняя защитная сетка
8 Закатка в защитной сетке
9 Маркировка "Ultra-Web"

Размеры

L	568 - 810 mm
Inner	∅ 240 mm
Outer	∅ 352 mm

Заводской номер	Диаметр мм	Длина мм	Фильтровальный материал	Площадь м2	Верхняя / Нижняя крышка	Материал крышки	Рабочая Т макс С
2626270	352	600	Ultra-Web FR	17,50	Open / Closed отв 16mm	Оцинкованная сталь	65
2626309	352	660	Ultra-Web FR	23,90	Open / Closed отв 16mm	Оцинкованная сталь	65

2.1.2. Картриджи NDRF. Серия 352 DIN open / open AAF – OTIFLO, MAC

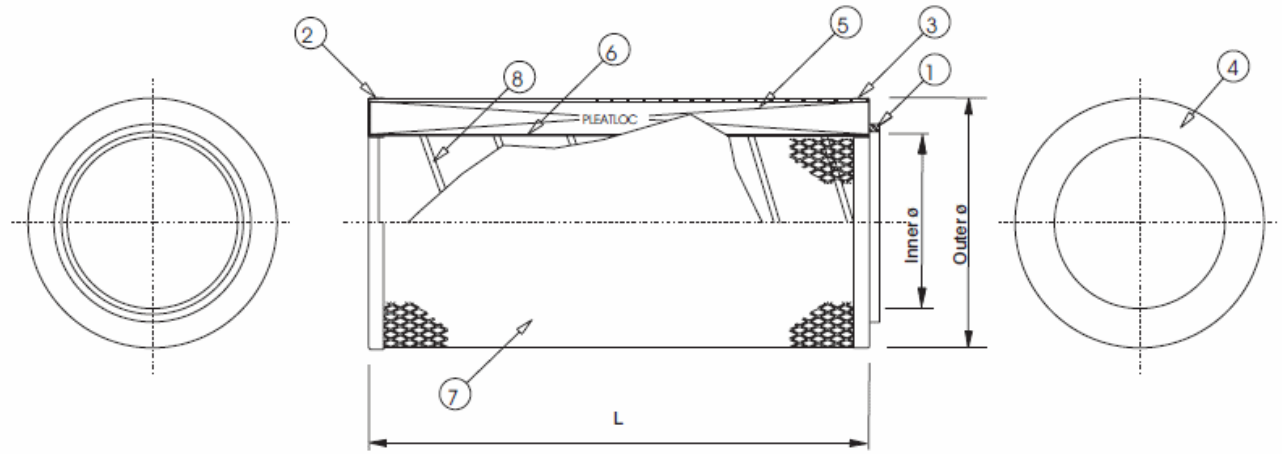

DIN верхний фланец открытый, нижний фланец открытый

Описание		**Размеры**	
1 Уплотнение	5 Фильтровальный материал	L	708, 762 mm
2 Нижняя крышка открытая	6 Внутренняя сетка	Inner	∅ 240.8 mm
3 Верхняя крышка	7 Внешняя сетка	Outer	∅ 351.5 mm
4 Маркировка	8 Внутренний бандаж		

AAF – OTIFLO

Заводской номер	**Диаметр мм**	**Длина мм**	**Фильтровальный материал**	**Площадь м2**	**Верхняя / нижняя крышка**	**Материал крышки**	**Рабочая Т макс С**
2625501	352	708	Ultra-Web FR	25,7	Open / open	Оцинкованная сталь	82
2625502	352	708	Cellulex	25,7	Open / open	Оцинкованная сталь	65
2625502 E	352	708	Cellulex	25,7	Open / open	Оцинкованная сталь	65

MAC

Заводской номер	**Диаметр мм**	**Длина мм**	**Фильтровальный материал**	**Площадь м2**	**Верхняя / нижняя крышка**	**Материал крышки**	**Рабочая Т макс С**	**Заводской номер MAC**
2625668	352	762	Ultra-Web	27,7	Open / Open	Оцинкованная сталь	82	P191875 Mactiflo collector (#376094)

2.2. Картриджи NDRF. Серия 324 DIN open / closed, open / open, QF3 / closed, Bayonet / Closed

2.2.1. Картриджи NDRF. Серия 324 DIN open / open

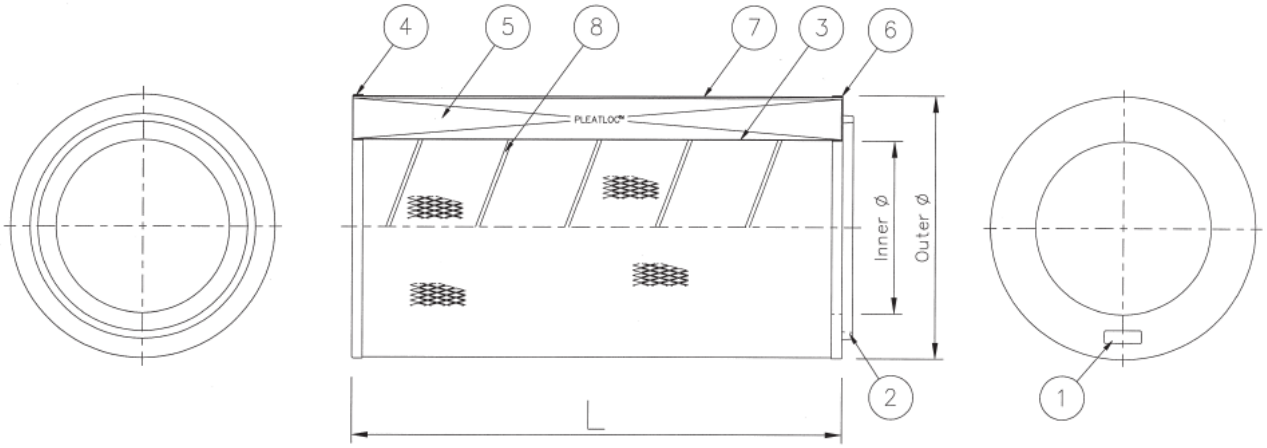

DIN верхний фланец открытый, нижний фланец открытый

Описание

1 Маркировка
2 Уплотнение
3 Внутренняя сетка
4 Нижняя крышка открытая
5 Фильтровальный материал
6 Верхняя крышка открытая
7 Внешняя сетка
8 Внутренний бандаж

Размеры

L	330, 400, 600 mm
Inner	∅ 213 mm
Outer	∅ 324 mm

Заводской номер	Диаметр мм	Длина мм	Фильтровальный материал	Площадь м2	Верхняя / нижняя крышка	Материал крышки	Рабочая Т макс С
2625127	324	330	Ultra-Web	10,4	Open / Open с уплотнением	Оцинкованная сталь	65
2625024	324	330	Ultra-Web	10,4	Open / Open без уплотнения	Оцинкованная сталь	65
2625946	324	400	Cellulex FR	9,64	Open / Open	Оцинкованная сталь	65
2625944	324	400	Ultra-Web FR	9,64	Open / Open	Оцинкованная сталь	65
2625941	324	600	Cellulex FR	14,5	Open / Open	Оцинкованная сталь	65
2625940	324	600	Ultra-Web FR	14,5	Open / Open	Оцинкованная сталь	65

2.2.2. Картриджи NDRF. Серия 324 DIN open / closed

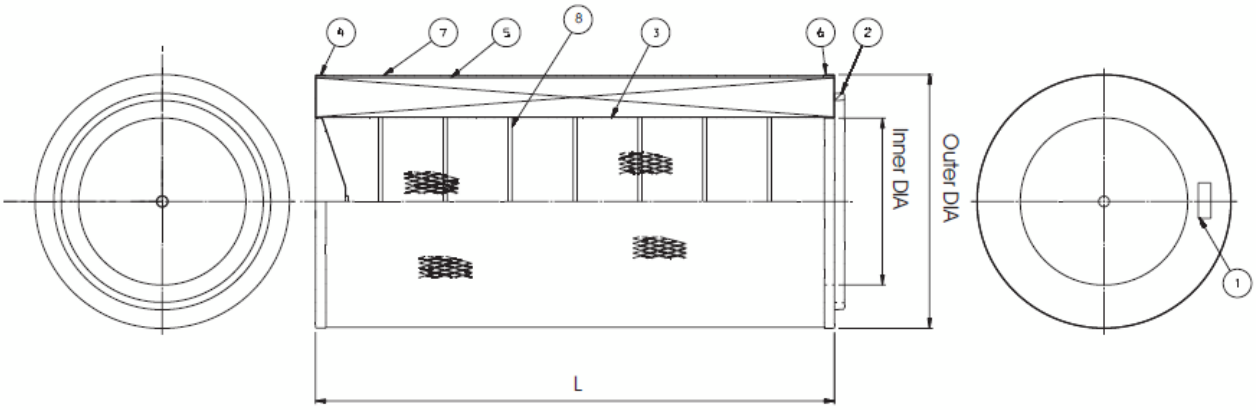

DIN верхний фланец открытый, нижний фланец закрытый отв 13 мм

Описание

1 Маркировка
2 Уплотнение
3 Внутренняя сетка
4 Нижняя крышка закрытая отв 13 мм
5 Фильтровальный материал
6 Верхняя крышка открытая
7 Внешняя сетка
8 Внутренний бандаж

Размеры

L	600, 660, 1000, 1200 mm
Inner	∅ 213 mm
Outer	∅ 324 mm

Заводской номер	Диаметр мм	Длина мм	Фильтровальный материал	Площадь м2	Верхняя / нижняя крышка	Материал крышки	Рабочая Т макс С
2625636	324	600	Ultra-Web	14,5	Open / Closed отв. 13mm	Оцинкованная сталь	65
2625621	324	600	Ultra-Web FR	14,5	Open / Closed отв. 13mm	Оцинкованная сталь	65
2625637	324	600	Ultra-Web SB	8,1	Open / Closed отв. 13mm	Оцинкованная сталь	93
2625638	324	600	Ultra-Web SB AS	8,1	Open / Closed отв. 13mm	Оцинкованная сталь	93
2625756	324	600	Cellulex	14,52	Open / Closed отв. 13mm	Оцинкованная сталь	65
2625757	324	600	Cellulex FR	14,52	Open / Closed отв. 13mm	Оцинкованная сталь	65
2625758	324	600	BonDura	10,50	Open / Closed отв. 13mm	Оцинкованная сталь	93
2625759	324	600	Bondura AS	10,50	Open / Closed отв. 13mm	Оцинкованная сталь	93
2625644	324	660	Ultra-Web FR	16,0	Open / Closed отв. 13mm	Оцинкованная сталь	65
2625645	324	660	Ultra-Web SB	8,9	Open / Closed отв. 13mm	Оцинкованная сталь	93
2625646	324	660	Ultra-Web SB AS	8,9	Open / Closed отв. 13mm	Оцинкованная сталь	93
2625765	324	660	Cellulex FR	15,97	Open / Closed отв. 13mm	Оцинкованная сталь	65
2625766	324	660	Bondura	11,55	Open / Closed отв. 13mm	Оцинкованная сталь	93
2625767	324	660	Bondura AS	11,55	Open / Closed отв. 13mm	Оцинкованная сталь	93
2625652	324	1000	Ultra-Web FR	32,00	Open / Closed отв. 13mm	Оцинкованная сталь	65

2625653	324	1000	Ultra-Web SB	13,5	Open / Closed отв. 13mm	Оцинкованная сталь	93
2625654	324	1000	Ultra-Web SB AS	13,5	Open / Closed отв. 13mm	Оцинкованная сталь	93
2625774	324	1000	Bondura	17,50	Open / Closed отв. 13mm	Оцинкованная сталь	93
2625775	324	1000	Bondura AS	17,50	Open / Closed отв. 13mm	Оцинкованная сталь	93
2625661	324	1200	Ultra-Web SB	16,2	Open / Closed отв. 13mm	Оцинкованная сталь	93
2625662	324	1200	Ultra-Web SB AS	16,2	Open / Closed отв. 13mm	Оцинкованная сталь	93
2625782	324	1200	Bondura	21,00	Open / Closed отв. 13mm	Оцинкованная сталь	93
2625783	324	1200	Bondura AS	21,00	Open / Closed отв. 13mm	Оцинкованная сталь	93
2626243	324	1200	Torit-Tex	21,00	Open / Closed отв. 13mm	Оцинкованная сталь	93
2625660	324	1200	Ultra-Web FR	38,60	Open / Closed отв. 13mm	Оцинкованная сталь	65
2626227	324	1200	Ultra-Web FR	29,00	Open / Closed отв. 13mm	Оцинкованная сталь	65
2625939	324	1200	Ultra-Web FR	29,00	Open / Closed отв. 13mm	Оцинкованная сталь	65
2625781	324	1200	Cellulex FR	29,00	Open / Closed отв. 13mm	Оцинкованная сталь	65
2625956	324	1320	Ultra-Web	42,00	Open / Closed отв. 13mm	Оцинкованная сталь	65

2.2.3. Картриджи NDRF. Серия 324 QF3 / closed

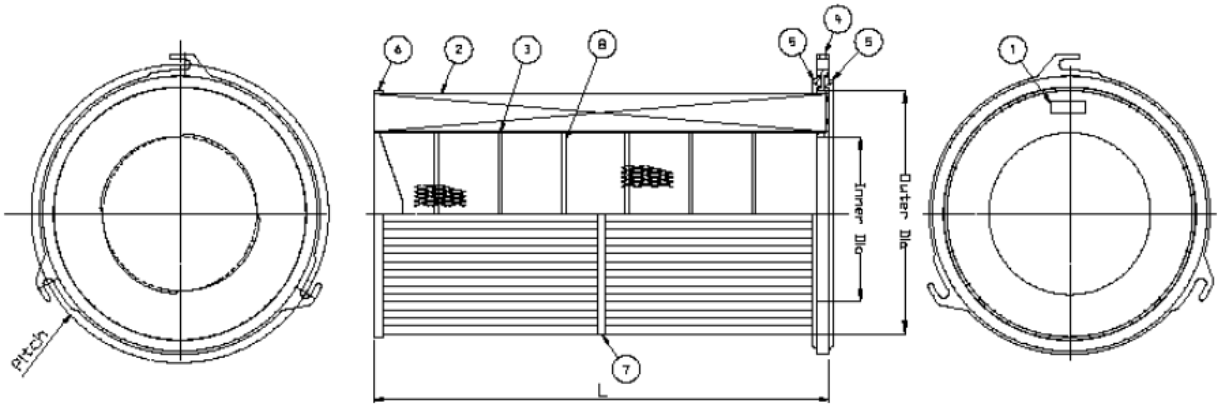

DIN верхний фланец Quick Fix 3, нижний фланец закрытый

Описание

1 Маркировка
2 Фильтровальный материал
3 Внутренняя сетка
4 Верхняя крышка QF 3
5 Уплотнение
6 Нижняя крышка закрытая
7 Внешняя сетка
8 Внутренний бандаж

Размеры

L	600, 660, 1000, 1200 mm
Inner	∅ 213 mm
Outer	∅ 324 mm
Pitch	392 mm

Заводской номер	Диаметр мм	Длина мм	Фильтровальный материал	Площадь м2	Верхняя / нижняя крышка	Материал крышки	Рабочая Т макс С
2625641	324	600	Ultra-Web SB	8,1	QF 3 / Closed	Оцинкованная сталь	93
2625642	324	600	Ultra-Web SB AS	8,1	QF 3 / Closed	Оцинкованная сталь	93
2625762	324	600	Bondura	10,50	QF 3 / Closed	Оцинкованная сталь	93
2625763	324	600	Bondura AS	10,50	QF 3 / Closed	Оцинкованная сталь	93
2625788	324	600	Torit-Tex	10,50	QF 3 / Closed	Оцинкованная сталь	93
2625789	324	600	Torit-Tex AS	10,50	QF 3 / Closed	Оцинкованная сталь	93
2625649	324	660	Ultra-Web SB	8,9	QF 3 / Closed	Оцинкованная сталь	93
2625650	324	660	Ultra-Web SB AS	8,9	QF 3 / Closed	Оцинкованная сталь	93
2625770	324	660	Bondura	11,55	QF 3 / Closed	Оцинкованная сталь	93
2625771	324	660	Bondura AS	11,55	QF 3 / Closed	Оцинкованная сталь	93
2625657	324	1000	Ultra-Web SB	13,5	QF 3 / Closed	Оцинкованная сталь	93
2625658	324	1000	Ultra-Web SB AS	13,5	QF 3 / Closed	Оцинкованная сталь	93
2625778	324	1000	Bondura	17,50	QF 3 / Closed	Оцинкованная сталь	93

2625779	324	1000	Bondura AS	17,50	QF 3 / Closed	Оцинкованная сталь	93
2625790	324	1000	Torit-Tex	17,50	QF 3 / Closed	Оцинкованная сталь	93
2625791	324	1000	Torit-Tex AS	17,50	QF 3 / Closed	Оцинкованная сталь	93
2626231	324	1200	Ultra-Web SB	12,60	QF 3 / Closed	Оцинкованная сталь	93
2625665	324	1200	Ultra-Web SB	16,2	QF 3 / Closed	Оцинкованная сталь	93
2625666	324	1200	Ultra-Web SB AS	16,2	QF 3 / Closed	Оцинкованная сталь	93
2625786	324	1200	Bondura	21,00	QF 3 / Closed	Оцинкованная сталь	93
2625787	324	1200	Bondura AS	21,00	QF 3 / Closed	Оцинкованная сталь	93
2625792	324	1200	Torit-Tex	21,00	QF 3 / Closed	Оцинкованная сталь	93
2625793	324	1200	Torit-Tex AS	21,00	QF 3 / Closed	Оцинкованная сталь	93

2.2.4. Картриджи NDRF. Серия 324 DIN OD 352 Open / closed(Nordic GT)

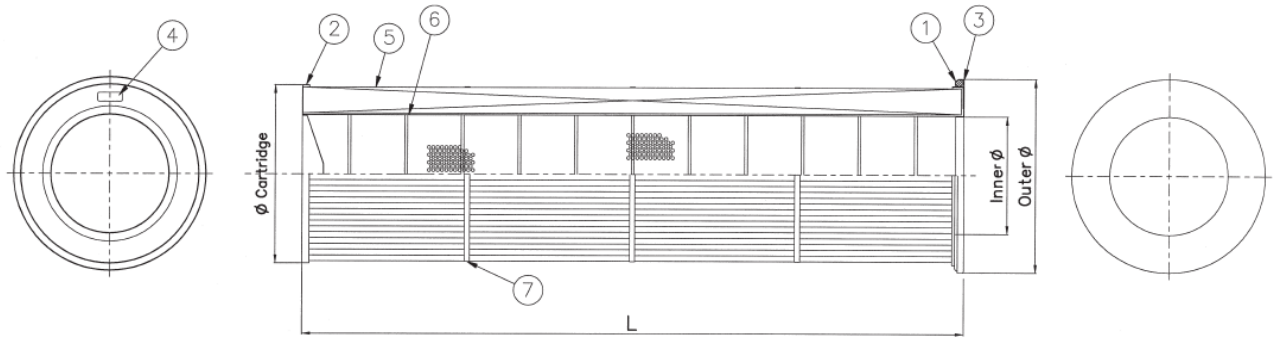

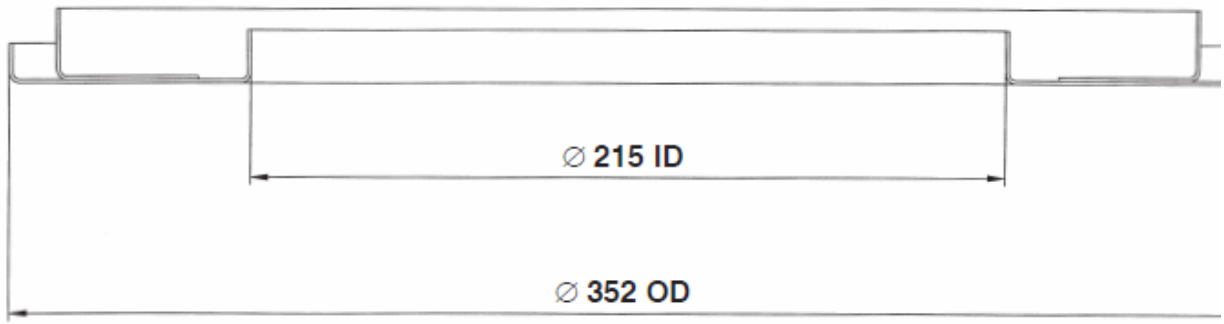

Верхний фланец открытый OD 352 mm, нижний фланец закрытый

Описание

1 Уплотнение
2 Нижняя крышка закрытая
3 Верхняя крышка NORDIC
4 Маркировка
5 Фильтровальный материал
6 Внутренняя сетка
7 Внешний хомут

Размеры

L	660 mm
Inner	∅ 215 mm
Outer	∅ 352 mm
Cartridge	∅ 324 mm

Open OD 352 mm / Closed (Nordic GT)

Заводской номер	Диаметр мм	Длина мм	Фильтровальный материал	Площадь м2	Верхняя / нижняя крышка	Материал крышки	Рабочая Т макс С
2626155	324	660	Ultra-Web SB	8,00	Open OD 352 mm / Closed	Оцинкованная сталь	93

2.2.5. Картриджи NDRF. Серия 324 Bayonet / Closed

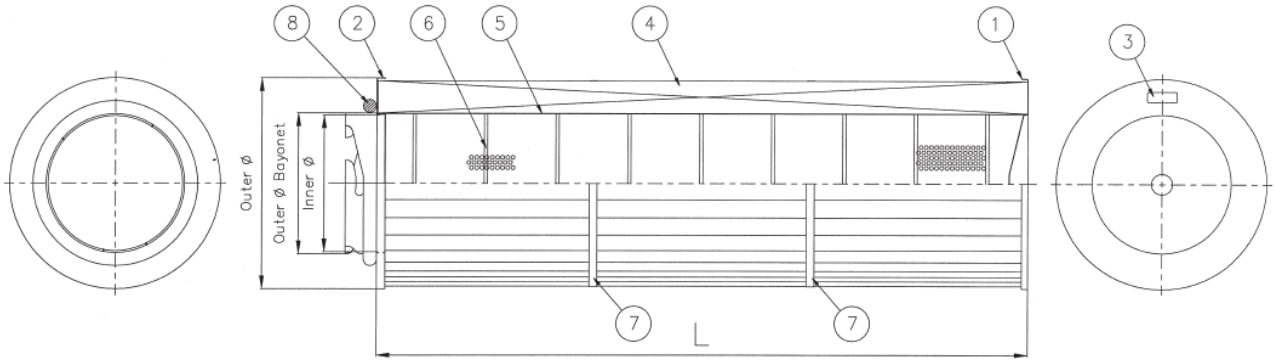

Верхний фланец Bayonet, нижний фланец закрытый

Описание

1 Нижняя крышка закрытая
2 Верхняя крышка BYONET
3 Маркировка
4 Фильтровальный материал
5 Внутренняя сетка
6 Внутренний бандаж
7 Хомут
8 Уплотнение

Размеры

L	1000 mm
Inner	∅ 210 mm
Outer	∅ 324 mm
Outer Bayonet	∅ 216 mm

Заводской номер	Диаметр мм	Длина мм	Фильтровальный материал	Площадь м2	Верхняя / нижняя крышка	Материал крышки	Рабочая Т макс С
2626121	324	1000	Ultra-Web SB	13,50	Bayonet / Closed	Оцинкованная сталь	93

2.2.6. Картриджи NDRF. Серия 324 / 325 DIN open / closed Plymovent

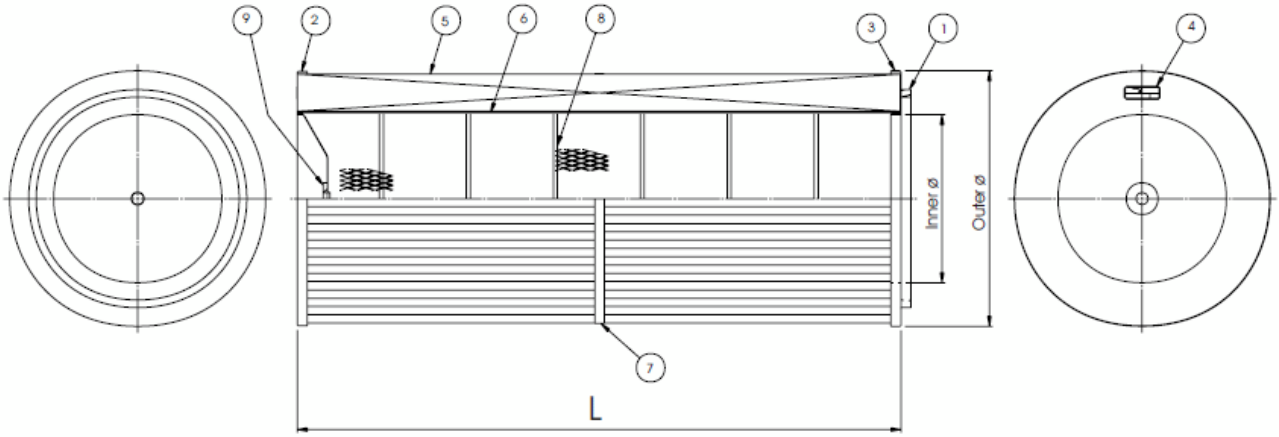

DIN верхний фланец открытый, нижний фланец закрытый

Описание

1 Уплотнение
2 Нижняя крышка закрытая, отв 15 мм
3 Верхняя крышка
4 Маркировка
5 Фильтровальный материал
6 Внутренняя сетка
7 Внешний хомут
8 Бандаж
9 Уплотнение

Размеры

L	764, 755, 750 mm
Inner	∅ 213 mm
Outer	∅ 324, 325 mm

Plymovent

Заводской номер	Диаметр мм	Длина мм	Фильтровальный материал	Площадь м2	Верхняя / нижняя крышка	Материал крышки	Рабочая Т макс С
2625860	324	764	Ultra-Web SB	13,3	Open / Closed	Оцинкованная сталь	93
2625861	324	764	Ultra-Web SB AS	13,3	Open / Closed	Оцинкованная сталь	93
2625908	324	764	Torit-Tex AS	13,3	Open / Closed	Оцинкованная сталь	93

Plymovent

Фильтровальные элементы производства Envifilter

Заводской номер	Диаметр мм	Длина мм	Фильтровальный материал	Площадь м2	Верхняя / нижняя крышка	Материал крышки	Заводской номер Envifilter
2625534	324	750	Polyester SB	10,1	Open / Closed отв. 13 мм	Оцинкованная сталь	351a86N15050N
2626213	325	750	PET + PTFE	15,0	Open / Closed отв. 13 мм	Оцинкованная сталь	351-96N2005ON
2626294	325	755	Cellulex 80%Polyester 20%	22,3	Open / Closed отв. 13 мм	Оцинкованная сталь	351A33031447N

2.2.7. Картриджи NDRF. Серия 324 DIN Square / Closed FARR

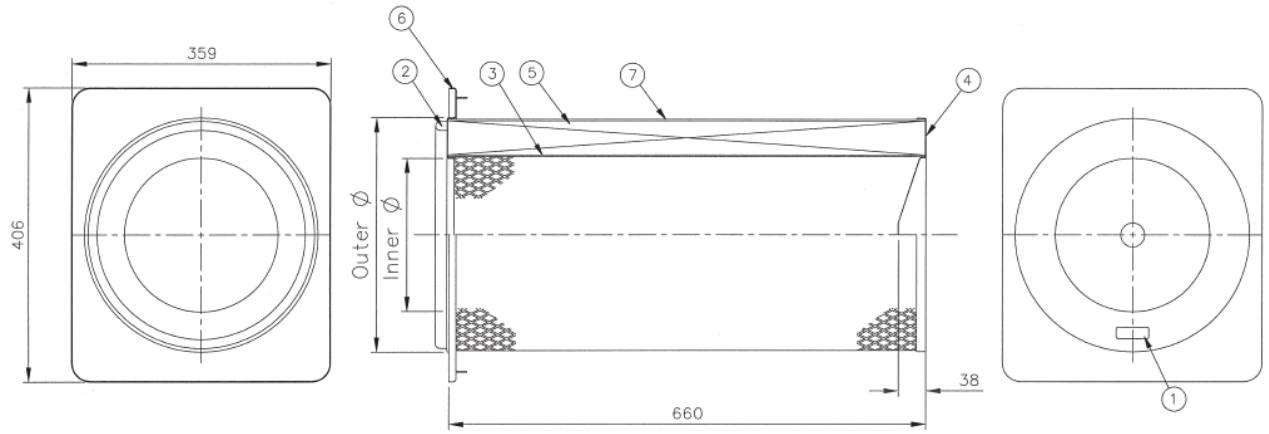

Описание

1 Маркировка
2 Уплотнение
3 Внутренняя сетка
4 Нижняя крышка открытая
5 Фильтровальный материал
6 Верхняя крышка
7 Внешняя сетка

Размеры

Inner ∅ 212 mm
Outer ∅ 324 mm

Farr Tenkay collector

Заводской номер	Диаметр мм	Длина мм	Фильтровальный материал	Площадь м2	Верхняя / нижняя крышка	Материал крышки	Рабочая Т макс С	Заводской номер FARR
2625503	324	660	Ultra-Web	21	Square / Closed	Оцинкованная сталь	82	(#72518-001) P191865
2625504	324	660	Ultra-Web FR	21	Square / Closed	Оцинкованная сталь	82	(#72518-001) P191827
2625506	324	660	Cellulex	21	Square / Closed	Оцинкованная сталь	65	(#72518-001) P190896
2625505	324	864	Ultra-Web	27,5	Square / Closed	Оцинкованная сталь	82	(#101400-001) P031336
2625507	324	864	Cellulex	27,5	Square / Closed	Оцинкованная сталь	65	(#101400-001) P191863

2.2.8. Картриджи NDRF. Серия 324 QF / closed с комплектом креплений.

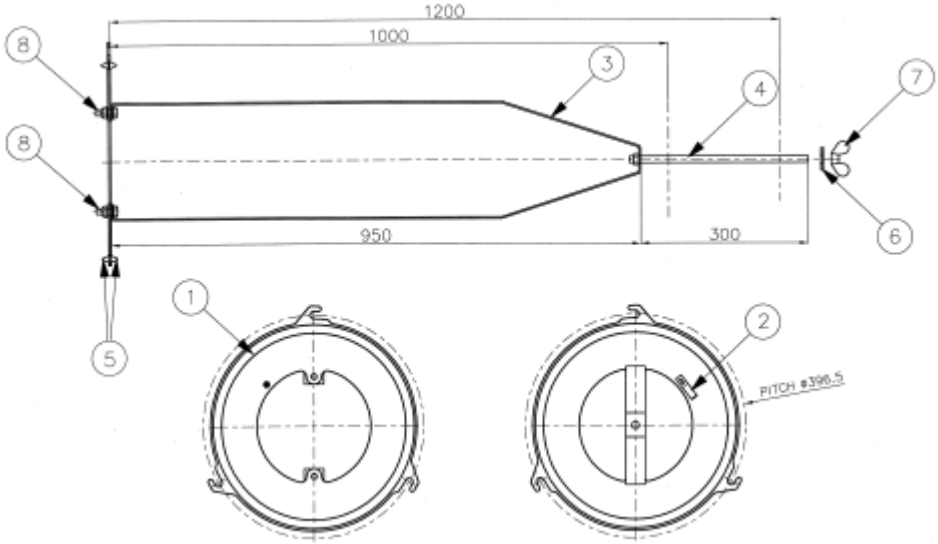

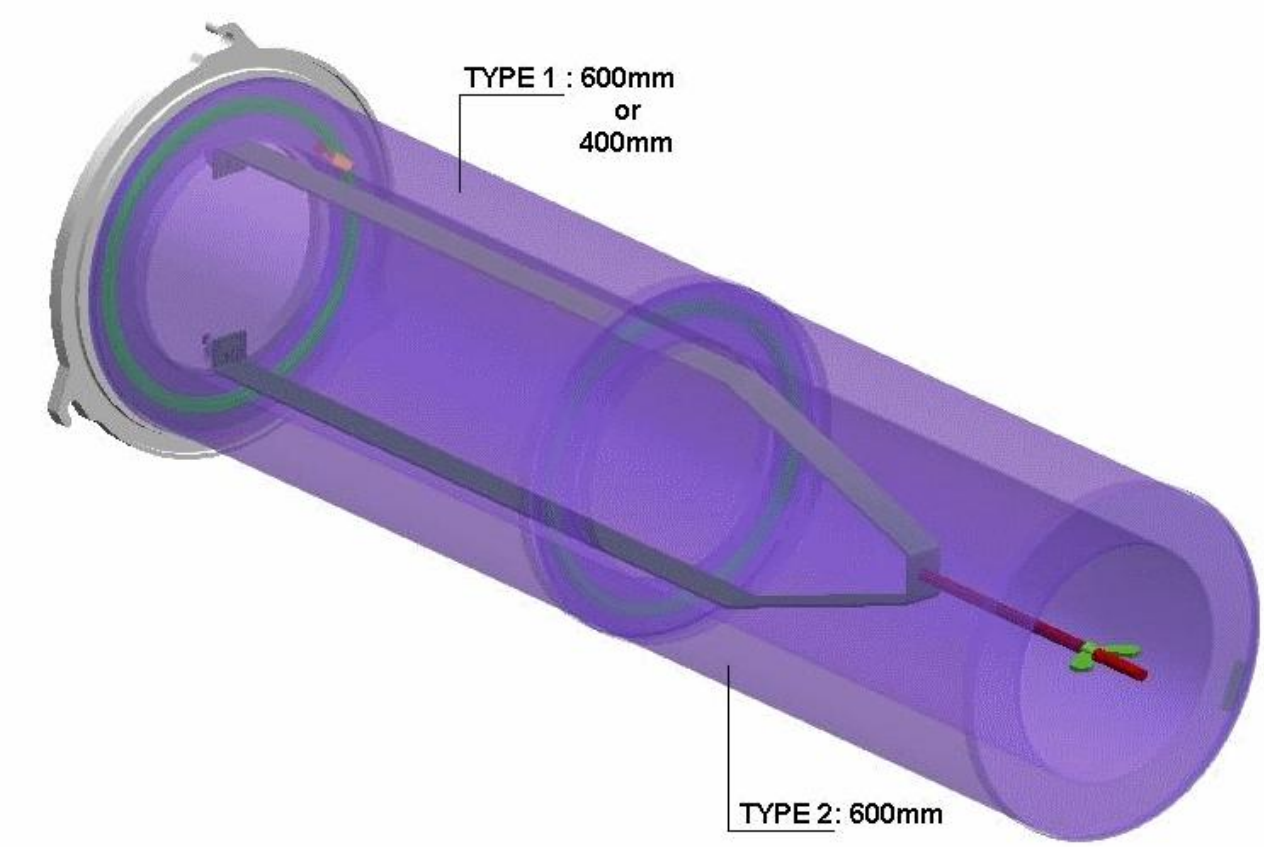

QF 3, нижний фланец закрытый + отв.16 мм

1 QF3 крышка, dia. 324	5 Уплотнения (2x)
2 Заземляющая пружина	6 Уплотнительная шайба
3 Станина	7 Контргайка
4 Стержень для стяжки (M12)	8 Винт, гайка и шайба

Серия 324 QF / closed с комплектом креплений

Заводской номер	Диаметр мм	Длина мм	Фильтровальный материал	Площадь м2	Верхняя / нижняя крышка	Материал крышки	Рабочая Т макс С
2625936	324	1000	Cellulex FR	24,1	QF / Closed	Оцинкованная сталь	65
2625946	324	1000	Cellulex FR	24,1	QF / Closed	Оцинкованная сталь	65
2625757	324	1000	Cellulex FR	24,1	QF / Closed	Оцинкованная сталь	65
2625936	324	1200	Cellulex FR	29	QF / Closed	Оцинкованная сталь	65
2625941	324	1200	Cellulex FR	29	QF / Closed	Оцинкованная сталь	65
2625757	324	1200	Cellulex FR	29	QF / Closed	Оцинкованная сталь	65
2625936	324	1000	Ultra-Web FR	24,1	QF / Closed	Оцинкованная сталь	65
2625944	324	1000	Ultra-Web FR	24,1	QF / Closed	Оцинкованная сталь	65
2625621	324	1000	Ultra-Web FR	24,1	QF / Closed	Оцинкованная сталь	65
2625936	324	1200	Ultra-Web FR	29	QF / Closed		65
2625940	324	1200	Ultra-Web FR	29	QF / Closed		65
2625621	324	1200	Ultra-Web FR	29	QF / Closed		65

Сменные элементы для Серии 324 QF / closed с комплектом креплений

Заводской номер	Диаметр мм	Длина мм	Фильтровальный материал	Площадь м2	Верхняя / нижняя крышка	Материал крышки	Рабочая Т макс С
2625946	326	1000	Cellulex FR	24,1	QF / Closed	Оцинкованная сталь	65
2625757	326	1000	Cellulex FR	24,1	QF / Closed	Оцинкованная сталь	65
2625941	327	1200	Cellulex FR	29	QF / Closed	Оцинкованная сталь	65
2625757	327	1200	Cellulex FR	29	QF / Closed	Оцинкованная сталь	65
2625944	330	1000	Ultra-Web FR	24,1	QF / Closed	Оцинкованная сталь	65
2625621	330	1000	Ultra-Web FR	24,1	QF / Closed	Оцинкованная сталь	65
2625940	331	1200	Ultra-Web FR	29	QF / Closed	Оцинкованная сталь	65
2625621	331	1200	Ultra-Web FR	29	QF / Closed	Оцинкованная сталь	65

2.3. Картриджи NDRF. Серия 218 QF3 / closed, QF4 / Closed

2.3.1. Картриджи NDRF. Серия 218 QF3 / closed

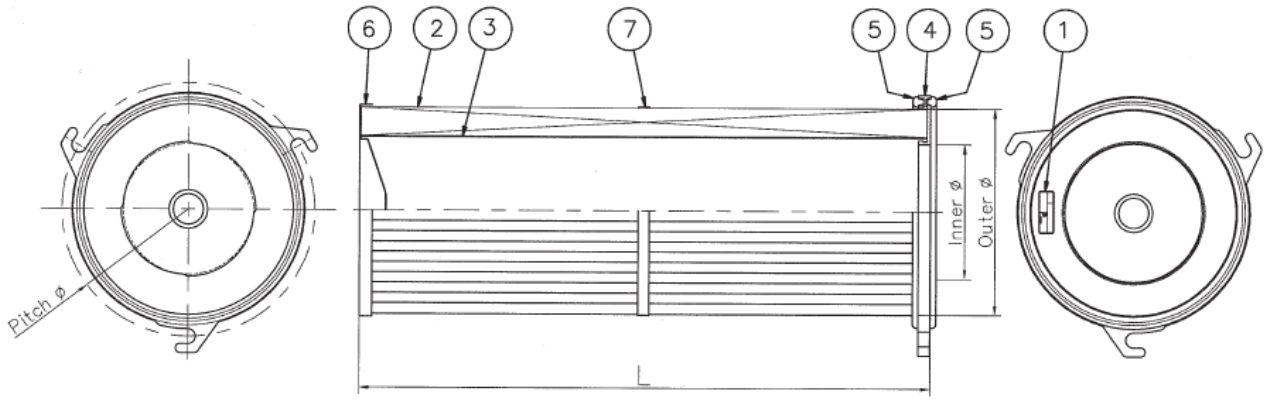

QF3 верхний фланец, нижний фланец закрытый + отв.13 мм

Описание

1 Маркировка
2 Фильтровальный материал
3 Внутренняя сетка
4 Верхняя крышка QF3
5 Уплотнение верхнее и нижнее
6 Нижняя крышка закрыта
7 Внешний хомут

Размеры

L	600, 1000, 1200 mm
Inner	∅ 142 mm
Outer	∅ 218 mm
Pitch	∅ 267 mm

Заводской номер	Диаметр мм	Длина мм	Фильтровальный материал	Площадь м2	Верхняя / нижняя крышка	Материал крышки	Рабочая Т макс С
2625732	218	600	Ultra-Web SB	2,70	QF 3 / Closed	Оцинкованная сталь	93
2625733	218	600	Ultra-Web SB AS	2,70	QF 3 / Closed	Оцинкованная сталь	93
2625794	218	600	Bondura	2,70	QF 3 / Closed	Оцинкованная сталь	93
2625795	218	600	Bondura AS	2,70	QF 3 / Closed	Оцинкованная сталь	93
2625734	218	1000	Ultra-Web SB	4,50	QF 3 / Closed	Оцинкованная сталь	93
2625735	218	1000	Ultra-Web SB AS	4,50	QF 3 / Closed	Оцинкованная сталь	93
2625796	218	1000	Bondura	4,50	QF 3 / Closed	Оцинкованная сталь	93
2625797	218	1000	Bondura AS	4,50	QF 3 / Closed	Оцинкованная сталь	93
2625736	218	1200	Ultra-Web SB	5,40	QF 3 / Closed	Оцинкованная сталь	93
2625737	218	1200	Ultra-Web SB AS	5,40	QF 3 / Closed	Оцинкованная сталь	93
2625798	218	1200	Bondura	5,40	QF 3 / Closed	Оцинкованная сталь	93
2625799	218	1200	Bondura AS	5,40	QF 3 / Closed	Оцинкованная сталь	93

2.3.2. Картриджи NDRF. Серия 218 QF4 / Closed

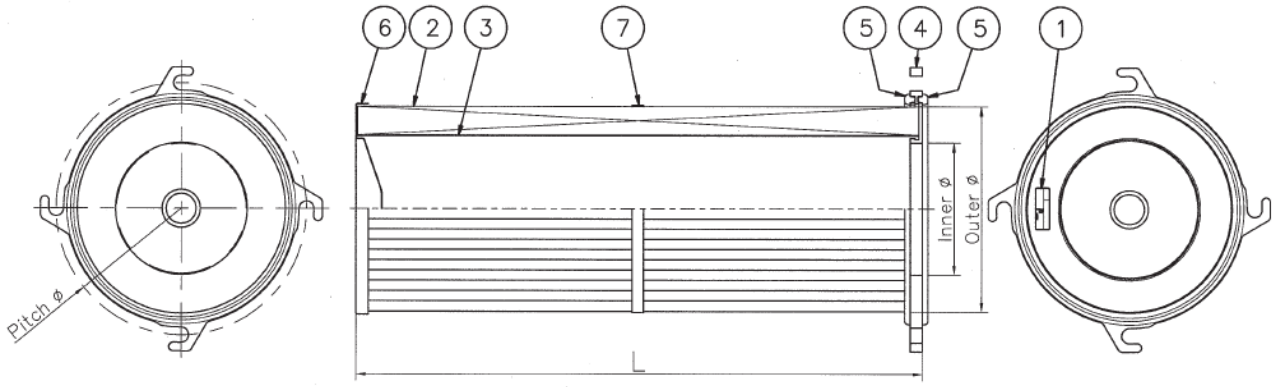

QF4 верхний фланец, нижний фланец закрытый + отв.13 мм

Описание

1 Маркировка
2 Фильтровальный материал
3 Внутренняя сетка
4 Верхняя крышка QF4
5 Уплотнение верхнее и нижнее
6 Нижняя крышка закрыта
7 Внешний хомут

Размеры

L	600, 1000, 1200 mm
Inner	∅ 142 mm
Outer	∅ 218 mm
Pitch	∅ 267 mm

Заводской номер	Диаметр мм	Длина мм	Фильтровальный материал	Площадь м2	Верхняя / нижняя крышка	Материал крышки	Рабочая Т макс С
2625738	218	600	Ultra-Web SB	2,70	QF 4 / Closed	Оцинкованная сталь	93
2625739	218	600	Ultra-Web SB AS	2,70	QF 4 / Closed	Оцинкованная сталь	93
2625800	218	600	Bondura	2,70	QF 4 / Closed	Оцинкованная сталь	93
2625801	218	600	Bondura AS	2,70	QF 4 / Closed	Оцинкованная сталь	93
2625740	218	1000	Ultra-Web SB	4,50	QF 4 / Closed	Оцинкованная сталь	93
2625741	218	1000	Ultra-Web SB AS	4,50	QF 4 / Closed	Оцинкованная сталь	93
2625802	218	1000	Bondura	4,50	QF 4 / Closed	Оцинкованная сталь	93
2625803	218	1000	Bondura AS	4,50	QF 4 / Closed	Оцинкованная сталь	93
2625742	218	1200	Ultra-Web SB	5,40	QF 4 / Closed	Оцинкованная сталь	93
2625743	218	1200	Ultra-Web SB AS	5,40	QF 4 / Closed	Оцинкованная сталь	93
2625804	218	1200	Bondura	5,40	QF 4 / Closed	Оцинкованная сталь	93
2625805	218	1200	Bondura AS	5,40	QF 4 / Closed	Оцинкованная сталь	93

2.4. Картриджи NDRF. Серия 200 DIN open / open

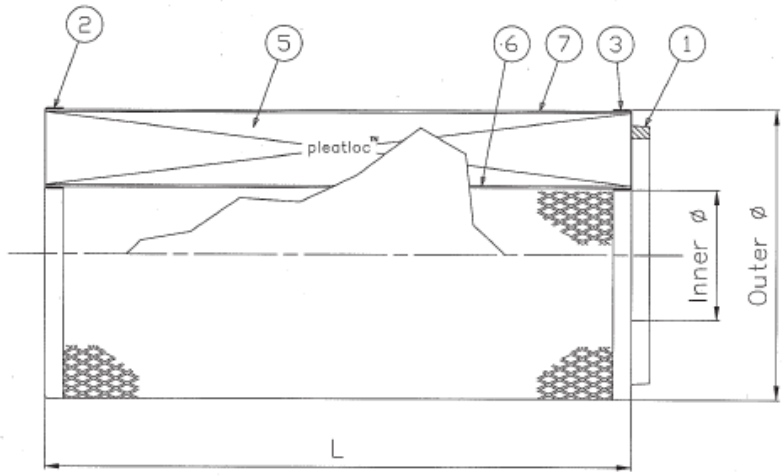

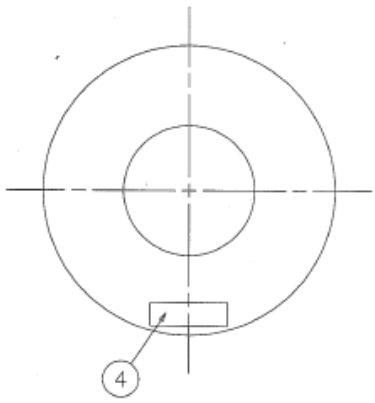

DIN верхний фланец открытый, нижний фланец открытый

Описание

1 Уплотнение
2 Нижняя крышка открытая
3 Верхняя крышка
4 Маркировка
5 Фильтровальный материал
6 Внутренняя сетка
7 Внешняя сетка

Размеры

L	406, 400 mm
Inner	∅ 90 mm
Outer	∅ 201 mm

Заводской номер	Диаметр мм	Длина мм	Фильтровальный материал	Площадь м2	Верхняя / нижняя крышка	Материал крышки	Рабочая Т макс С
2625895	202	406	Ultra-Web	5,6	Open / Open	Оцинкованная сталь	65
2626310	202	400	Ultra-Web FR	5	Open / Open	Оцинкованная сталь	65

2.5. Картриджи NDRF. Серия 156 QF3 / closed

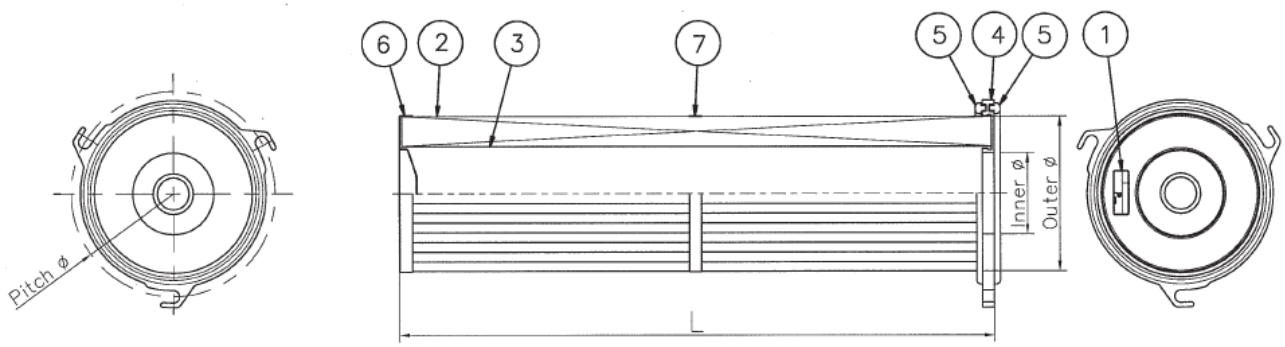

QF3 верхний фланец, нижний фланец закрытый + отв.13 мм

Описание

1 Маркировка
2 Фильтровальный материал
3 Внутренняя сетка
4 Верхняя крышка QF3
5 Уплотнение верхнее и нижнее
6 Нижняя крышка закрыта
7 Внешний хомут

Размеры

L	600, 1000, 1200 mm
Inner	∅ 85 mm
Outer	∅ 156 mm
Pitch	∅ 207 mm

Заводской номер	Диаметр мм	Длина мм	Фильтровальный материал	Площадь м2	Верхняя / нижняя крышка	Материал крышки	Рабочая Т макс С
2625744	156	600	Ultra-Web SB	1,95	QF 3 / Closed	Оцинкованная сталь	93
2625745	156	600	Ultra-Web SB AS	1,95	QF 3 / Closed	Оцинкованная сталь	93
2625806	156	600	Bondura	1,95	QF 3 / Closed	Оцинкованная сталь	93
2625807	156	600	Bondura AS	1,95	QF 3 / Closed	Оцинкованная сталь	93
2625746	156	1000	Ultra-Web SB	3,25	QF 3 / Closed	Оцинкованная сталь	93
2625747	156	1000	Ultra-Web SB AS	3,25	QF 3 / Closed	Оцинкованная сталь	93
2625808	156	1000	Bondura	3,25	QF 3 / Closed	Оцинкованная сталь	93
2625809	156	1000	Bondura AS	3,25	QF 3 / Closed	Оцинкованная сталь	93
2625748	156	1200	Ultra-Web SB	3,90	QF 3 / Closed	Оцинкованная сталь	93
2625749	156	1200	Ultra-Web SB AS	3,90	QF 3 / Closed	Оцинкованная сталь	93
2625810	156	1200	Bondura	3,90	QF 3 / Closed	Оцинкованная сталь	93
2625811	156	1200	Bondura AS	3,90	QF 3 / Closed	Оцинкованная сталь	93

2.6. Картриджи NDRF. Серия 145 QF3 / closed и 145 QF3 / closed Altair

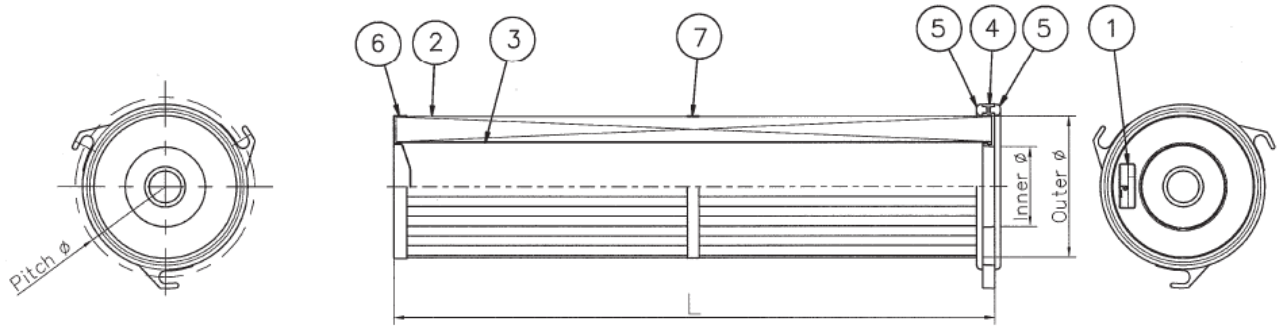

QF3 верхний фланец, нижний фланец закрытый + отв.13 мм

Описание

1 Маркировка
2 Фильтровальный материал
3 Внутренняя сетка
4 Верхняя крышка QF3
5 Уплотнение верхнее и нижнее
6 Нижняя крышка закрыта
7 Внешний хомут

Размеры

L	600, 660, 700, 1000, 1200 mm
Inner	∅ 80 mm
Outer	∅ 145 mm
Pitch	∅ 180 mm

Заводской номер	Диаметр мм	Длина мм	Фильтровальный материал	Площадь м2	Верхняя / нижняя крышка	Материал крышки	Рабочая Т макс С
2625750	145	600	Ultra-Web SB	1,95	QF 3 / Closed	Оцинкованная сталь	93
2625751	145	600	Ultra-Web SB AS	1,95	QF 3 / Closed	Оцинкованная сталь	93
2625812	145	600	Bondura	1,95	QF 3 / Closed	Оцинкованная сталь	93
2625813	145	600	Bondura AS	1,95	QF 3 / Closed	Оцинкованная сталь	93
2625752	145	1000	Ultra-Web SB	3,25	QF 3 / Closed	Оцинкованная сталь	93
2625753	145	1000	Ultra-Web SB AS	3,25	QF 3 / Closed	Оцинкованная сталь	93
2625814	145	1000	Bondura	3,25	QF 3 / Closed	Оцинкованная сталь	93
2625815	145	1000	Bondura AS	3,25	QF 3 / Closed	Оцинкованная сталь	93
2625754	145	1200	Ultra-Web SB	3,90	QF 3 / Closed	Оцинкованная сталь	93
2625755	145	1200	Ultra-Web SB AS	3,90	QF 3 / Closed	Оцинкованная сталь	93
2625816	145	1200	Bondura	3,90	QF 3 / Closed	Оцинкованная сталь	93
2625817	145	1200	Bondura AS	3,90	QF 3 / Closed	Оцинкованная сталь	93

Altair

Заводской номер	Диаметр мм	Длина мм	Фильтровальный материал	Площадь м2	Верхняя / нижняя крышка	Материал крышки	Рабочая Т макс С	Заводской номер Altair
2625686	145	660	Polyester SB	2,47	QF3 / Closed	Пластмасса		CAR 145-PS-660-75-col770 W/SV
2625551	145	700	Spunbonded polyester	2,60	QF3 / Closed	Пластмасса		CAR145/P/700/75/C OC270B/SV
2625851	145	1200	Polyester SB	3,96	QF3 / Closed	Пластмасса		CAR/145/PD/1200/65/COLW/SV

2.7. Картриджи NDRF Kemper

Kemper

Заводской номер	Диаметр мм	Длина мм	Фильтровальный материал	Площадь м2	Верхняя / нижняя крышка	Материал крышки	Рабочая Т макс С	Заводской номер Kemper
2625944	327	400	Ultra-Web FR	9,6	Open / Closed отв 13,5 mm	Оцинкованная сталь	65°C	1090010
2626327	327	600	Ultra-Web FR	14,5	Open / Closed отв 13,5 mm	Оцинкованная сталь	65°C	1090313 1 Kemper Filter Master XL 2 Kemper 8000 3 Nippon Static 4 Kemper Filter-Cell XL

2.8. Картриджи NDRF Mahle

Mahle

Заводской номер	Диаметр мм	Длина мм	Фильтровальный материал	Площадь м2	Верхняя / нижняя крышка	Материал крышки	Рабочая Т макс С	Заводской номер Mahle
2625604	328	600	Polyester SB AS		Open / Open	Оцинкованная сталь		852 904 Ti 07-1-1,6
2625607	328	600	Polyester SB AS		Open / Open	Оцинкованная сталь		852 908 TI 08-10
2625703 conical	160 x 110	982	Polyester SB		Open / Closed	Пласмасса		852 953 TI 15-3.5V4A
2625853 conical	120 x 79	982	Polyester SB AS	1,6	Open / Closed (Screw)			852 904 TI 08 1.6
2625911	120	300	Polyester PTFE	0,5	Open / Closed (Screw)	Нерж.сталь		852 838 TI 56/1-0,5V4A

2.9. Картриджи NDRF R+B

R+B

Заводской номер	Диаметр мм	Длина мм	Фильтровальный материал	Площадь м2	Верхняя / нижняя крышка	Материал крышки	Рабочая Т макс С	Заводской номер R+B
2625592	214	985	Polyimideneedlefelt	2,5	QF3 / Closed	Алюминий	200	GEA NIRO (PALL) R+B 925095

3. Оригинальные картриджи плоского типа (Панели / PANELS) для фильтров серий UNICEL и HV500 SYVAC

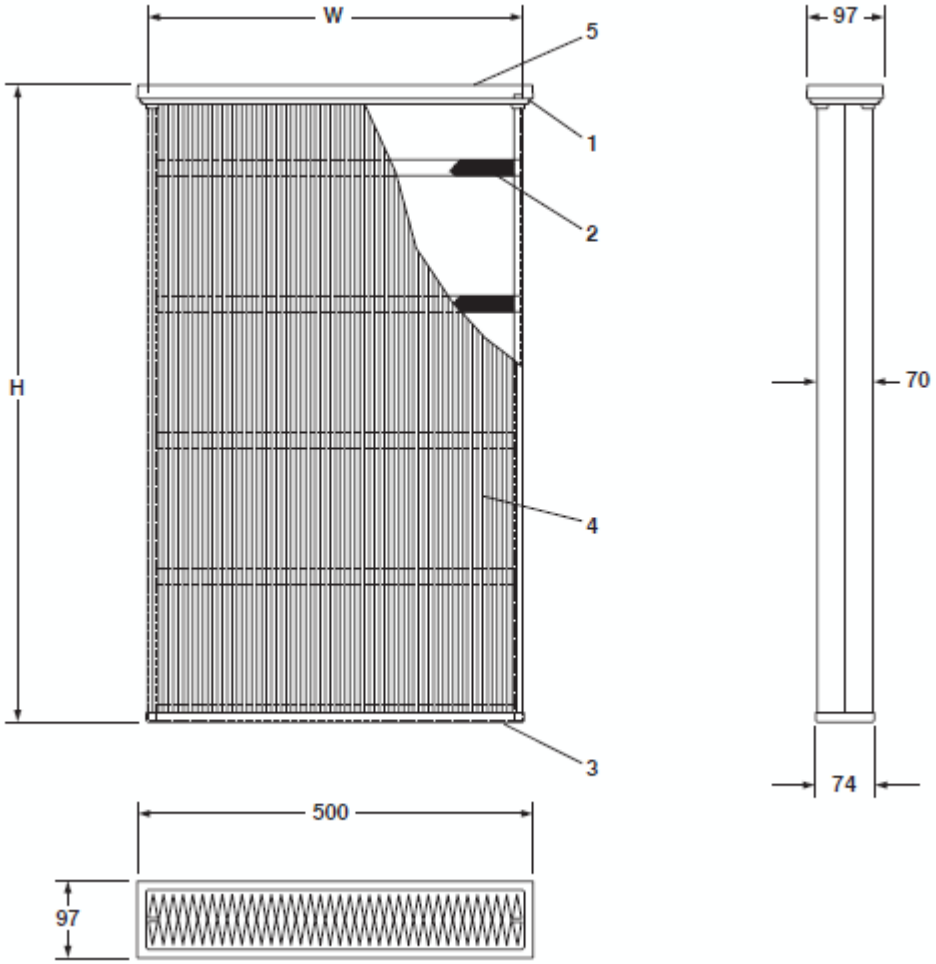

Описание

1 Уплотнение
2 Разделитель сетки
3 Крышка - заглушка
4 Фильтровальный материал
5 Крышка - цоколь

Размеры

H	804 - 104 mm
W	473 mm

UNICEL PANELS + HV500 SYVAC PANELS

HVC 508, 516, 524, 548, C8, C16, C 24, C 32, C 48, C 72

Заводской номер	Площадь м2	Толщина мм	Ширина мм	Длина мм	Фильтровальный материал	Материал крышки	Рабочая Т макс С
1A63399013	4	70	473	804	Ultra-Web SB - standard	Polyurethane	60
1A63399014	4	70	473	804	Ultra-Web SB AS	Polyurethane	60
1A63399015	4	70	473	804	Ultra-Web SB Tobacco	Epoxy Resin	60
1A63399016	4	70	473	804	Ultra-Web SB AS Tobacco	Epoxy Resin	60
1A63399017	4	70	473	804	Ultra-Web SB non silicone applications	Polyurethane	60
1A63399018	4	70	473	804	Ultra-Web SB non silicone applications AS	Polyurethane	60
1A63399006	4	70	473	804	Torit-Tex	Polyurethane	60
1A63399007	4	70	473	804	Torit-Tex AS	Polyurethane	60

C10, C20, C30, C40, C50, C60, C75, C 90
C120, C160H, C160L, C240, C320, UNC 120, UNC 160H, UNC 160L, UNC 240, UNC 320, HVC 510, 520, 530, 540, SAC 100

Заводской номер	Площадь м2	Толщина мм	Ширина мм	Длина мм	Фильтровальный материал	Материал крышки	Рабочая Т макс С
1A64399011	5	70	473	100	Ultra-Web SB - Standard	Polyurethane	60
1A64399012	5	70	473	1004	Ultra-Web SB AS	Polyurethane	60
1A64399013	5	70	473	1004	Ultra-Web SB Tobacco	Epoxy Resin	60
1A64399014	5	70	473	1004	Ultra-Web SB AS Tobacco	Epoxy Resin	60
1A64399015	5	70	473	1004	Ultra-Web SB non silicone applications	Epoxy Resin	60
1A64399016	5	70	473	1004	Ultra-Web SB AS non silicone applications	Epoxy Resin	60
1A64399006	5	70	473	1004	Torit-Tex	Polyurethane	60
1A64399007	5	70	473	1004	Torit-Tex AS	Polyurethane	60

4. Плоские фильтр элементы (панели) для сторонних производителей фильтровальных установок (NDRF panels)

4.1. Плоские фильтр элементы - NDRF panels Delta Neu

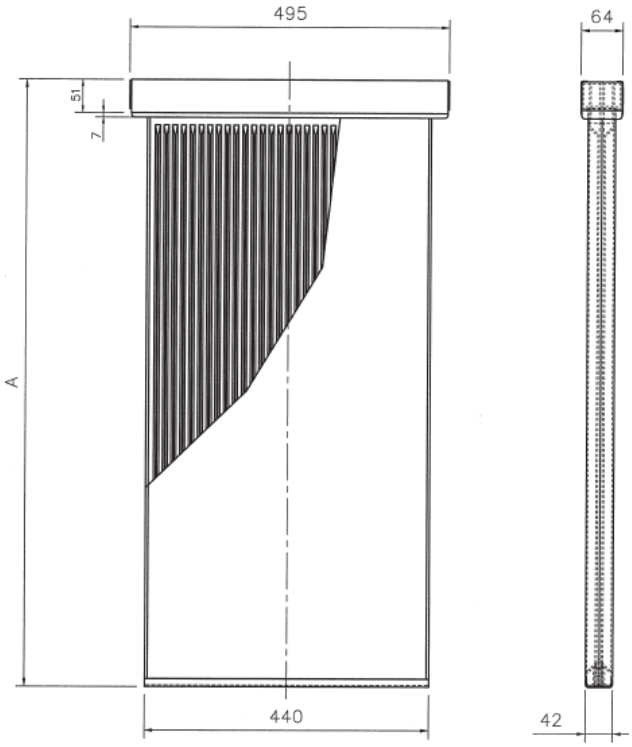

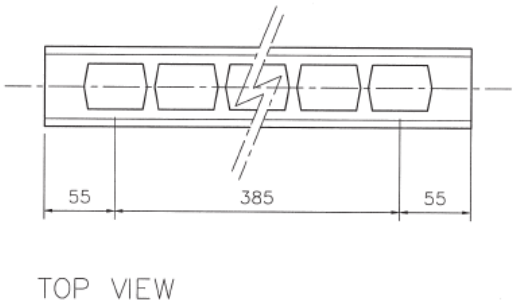

Описание

Размеры

A 1213 mm

Delta JetElement assy for DeltaNeu

Заводской номер	Ширина мм	Длина мм	Толщина мм	Площадь м2	Фильтровальный материал	Рабочая Т макс С	Заводской номер Delta Neu
1A43399023	440	1213	42	2,6	Sintered	60	1A43399020
1A43399025	440	1213	42	2,6	Sintered AS	60	1A43399022
1A43399024	440	1213	42	3,3	Sintered	60	1A41190083
1A43399026	440	1213	42	3,3	Sintered AS	60	1A41190106

4.2. Плоские фильтр элементы - NDRF panels Herding

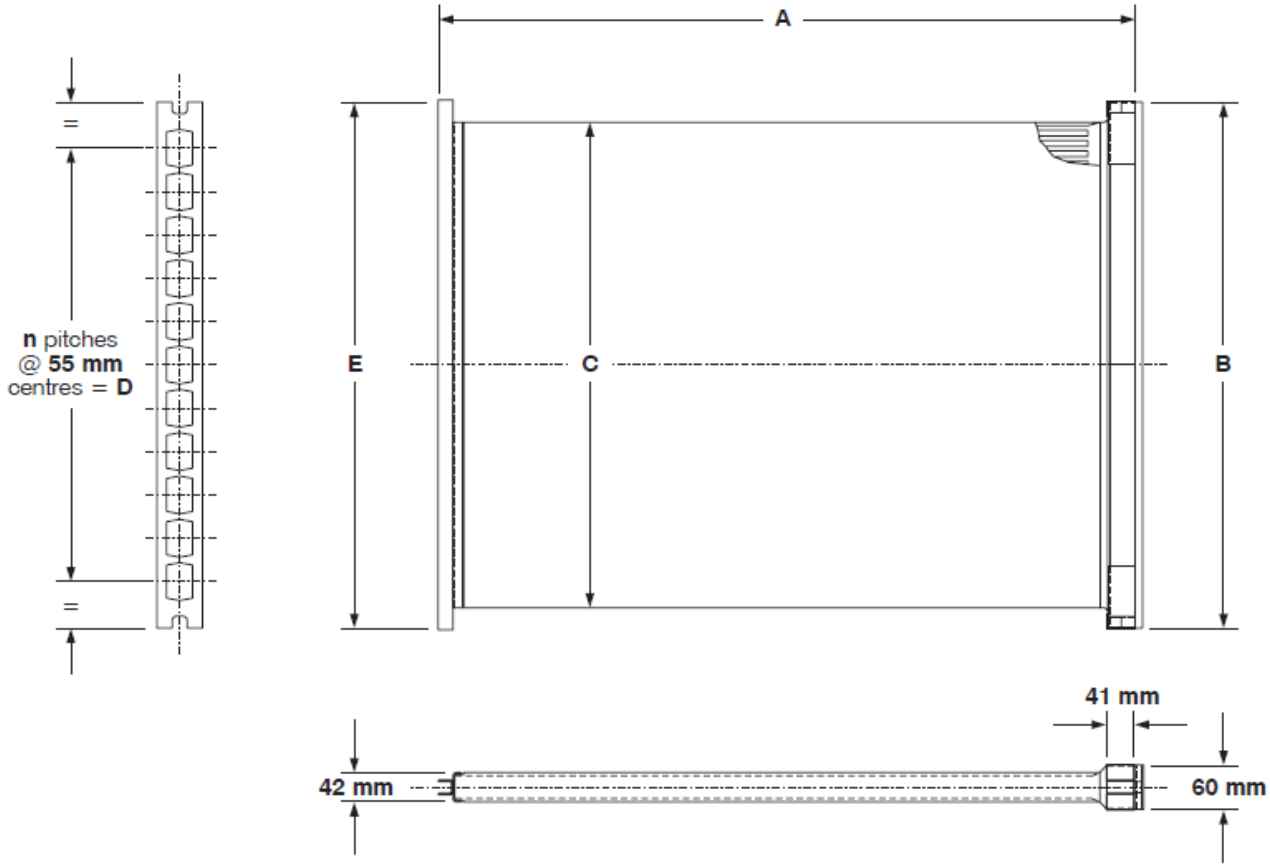

Описание / Размеры

	A (mm)	B (mm)	C(mm)	D(mm)	E(mm)	n (qty)
HSL 900/5	948	317	265	220	325	4
HSL 900/8	948	496	440	385	500	7
HSL 900/12	948	716	660	605	720	11
HSL 900/18	948	1046	990	935	1050	17
HSL 1200/8	1258	496	440	385	500	7
HSL 1200/12	1258	716	660	605	720	11
HSL 1200/18	1258	1046	990	935	1050	17
HSL 1500/8	1553	496	440	385	500	7
HSL 1500/12	1553	716	660	605	720	11
HSL 1500/18	1553	1046	990	935	1050	17

Herding HSL

Заводской номер	Ширина мм	Длина мм	Толщина мм	Площадь м2	Фильтровальный материал	Рабочая Т макс С	Тип элемента Herding
2625536	ca 500	1500		3,3	Sintered		Delta 1500/9 3K
2626198	317	948	42	1,17	Sintered	60	HSL900/5
2626174	496	948	42	1,9	Sintered	60	HSL900/8
2626176	716	948	42	2,98	Sintered	60	HSL900/12
2626169	1046	948	42	4,7	Sintered	60	HSL900/18
2626178	496	1258	42	2,6	Sintered	60	HSL1200/8
2626180	716	1258	42	3,91	Sintered	60	HSL1200/12
2626182	1046	1258	42	6,3	Sintered	60	HSL1200/18
2625950	496	1553	42	3,3	Sintered	60	HSL1500/8
2626184	716	1553	42	5,02	Sintered	60	HSL1500/12
2626306	880	1550	42	6,9	Sintered	60	HSL1500/16
1A43399035	1046	1553	42	7,9	Sintered	60	HSL1500/18
2626199	317	948	42	1,17	Sintered AS	60	HSL900/5
2626175	496	948	42	1,9	Sintered AS	60	HSL900/8
2626177	716	948	42	2,98	Sintered AS	60	HSL900/12
2626170	1046	948	42	4,7	Sintered AS	60	HSL900/18
2626179	496	1258	42	2,6	Sintered AS	60	HSL1200/8
2626181	716	1258	42	3,91	Sintered AS	60	HSL1200/12
2626183	1046	1258	42	6,3	Sintered AS	60	HSL1200/18
2625951	496	1553	42	3,3	Sintered AS	60	HSL1500/8
2626185	716	1553	42	5,02	Sintered AS	60	HSL1500/12
2626307	880	1550	42	6,9	Sintered AS	60	HSL1500/16
2626186	1046	1553	42	7,9	Sintered AS	60	HSL1500/18

Фильтровальный материал Sintered

Состав - Sintered Polyetherene

SINTERING - процесс изготовления изделий из основного материала в виде порошка. Они изготавливаются путем смешивания однокомпонентных порошков или сплавов путем уплотнения смеси плавлением, придание окончательной формы путем спекания или нагрева в контролируемой атмосфере печи.
Такая структура материала является чрезвычайно надежной, если размеры частиц в газе имеют микронный масштаб.
Фильтровальные элементы поддаются обратной промывке с целью удаления накопленных в порах частиц.
Эти фильтровальные элементы способны выдерживать очень высокий перепад давления на фильтрах.

Фильтровальный материал Sintered AS – материал Антистатик.

4.3. Плоские фильтр элементы - NDRF panels Handte, NORDIC, R+B

Заводской номер	Ширина мм	Длина мм	Толщина мм	Площадь м2	Фильтровальный материал	Рабочая Т макс С	Примечание
2625522	950	1060		5,3	SB+ePTFE		Handte
2625532	500	605		2,1	Polyester		Handte
2625632	557	1040	45	4,4	Torit-Tex	65	Handte on Trumpf laser
2626192	557	1040	45	4,4	Torit-TexAS	65	Handte on Trumpf laser
2625715	500	1000	30		PE AS		NORDIC
2625848	494	800	30	2,6	PE AS		NORDIC
2625849	494	1200	30	3,6	PE AS		NORDIC
2625830	520	1205		4,2	Polyester		R+B
2625525	500	605		2,1	Polyester		R+B