КЛАПАН ВОЗДУШНЫЙ ДЛЯ ПРЯМОУГОЛЬНЫХ КАНАЛОВ КПУ

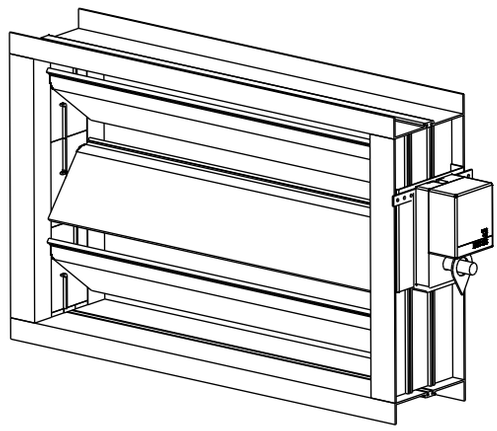

МАРКИРОВКА

КПУ	-	40-20	-	24	П	-	В	-	Г
1		2		3	4		5		6

1- КПУ: Клапан воздушный утепленный
2- Типоразмер, см (по прямоугольному проходному сечению ВхН)
3- Тип привода:
24- электропривод с напряжением питания 24В
220- электропривод с напряжением питания 220В
Р- ручной привод
О- выведена ось под электропривод
4- П- плавное регулирование 0-10В
С- ступенчатое регулирование
Пр-эл. привод с пружинным возвратом
5- В- наличие вспомогательных переключателей
6- Г-наличие греющего кабеля

УСЛОВИЯ ЭКСПЛУАТАЦИИ

Вид климатического исполнения клапанов - У2 согласно ГОСТ 15150.
Допустимая температура перемещаемого воздуха от -40 °С до +80 °С.

НАЗНАЧЕНИЕ

Клапаны воздушные КПУ применяются для регулирования расхода приточного, рециркуляционного или вытяжного воздуха в системах вентиляции и кондиционирования в режимах плавного регулирования и «открыто/закрыто» без предъявления требований по утечкам в закрытом состоянии. Клапаны воздушные КПУ могут применяться в качестве дросселирующего устройства.
Клапаны воздушные предназначены для работы при давлении до 1800 Па без деформации при длине створок до 1м.

КОНСТРУКЦИЯ

Клапан КПУ состоит из алюминиевого корпуса, алюминиевых поворотных лопаток, уплотнений, шестерен и привода.
Корпус и поворотные лопатки изготовлены из анодированного алюминиевого профиля, уплотнение из профильной резины, шестерни и опорные втулки изготовлены из пластика.
Раскрытие лопаток симметричное.
Уплотнение лопаток в стыке предусмотрено профилированной резиной заделанной в лопатку. Торцевое уплотнение лопаток с корпусом выполнено в виде лабиринтного упора.
В связи с тем, что лопатки пустотелые и их примыкание между собой и корпусом плотное и выполнено из неметаллических материалов, то клапан можно отнести к незамерзающим.
В качестве исполнительного механизма клапаны могут поставляться:
-без привода (выведена ось под электропривод)
-с ручным приводом (установлен сектор управления)
-с электроприводом для дистанционного управления
Типы электроприводов:
-по напряжению питания (24В или 220В)
-по управлению (плавной регулировки, 2-х позиционные или 3-х позиционные)
-без пружинного возврата и с пружинным возвратом

ГАБАРИТНЫЕ И ПРИСОЕДИНИТЕЛЬНЫЕ РАЗМЕРЫ И УСТРОЙСТВО

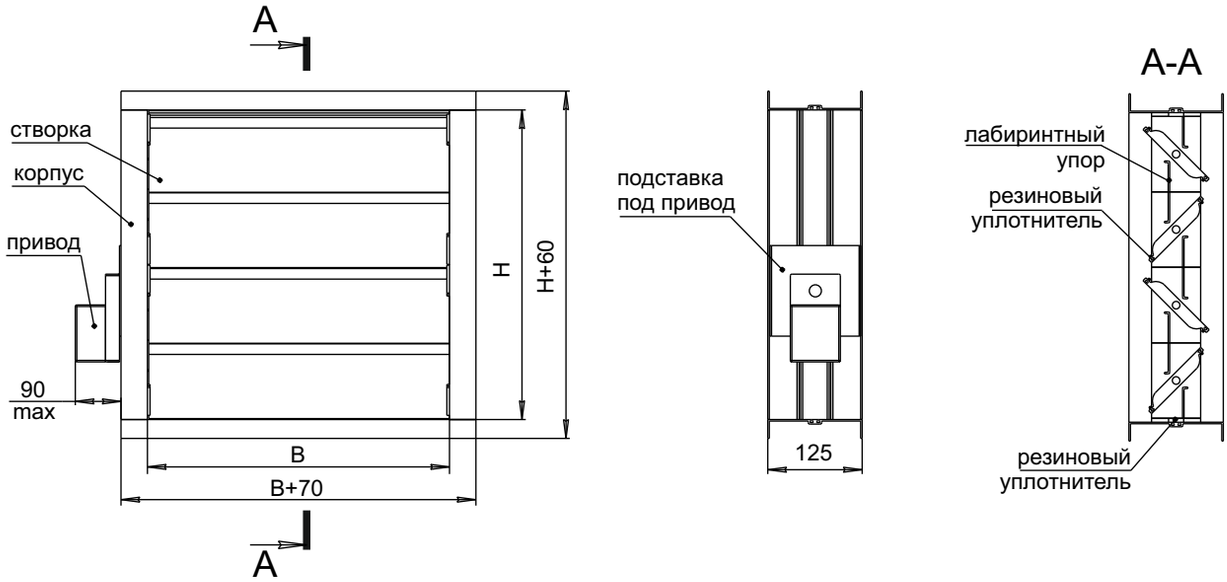

ООО «МАКС АЭРО-ТЕХНО»
Тел./факс: +375 17 399-83-88, 244-67-44,
258-67-51, 252-54-27

Velcom: +375 29 603-88-99
E-mail: olegaero@yandex.by
www.maxaero.by

МаксАЭРО

ГАБАРИТНЫЕ И ПРИСОЕДИНИТЕЛЬНЫЕ РАЗМЕРЫ

Модель	Размеры, мм		Масса, кг, не более
	B	L	
КПУ-40-20	400	210	1,2
КПУ-50-25	500	260	2,2
КПУ-50-30	500	310	2,5
КПУ-60-30	600	310	2,9
КПУ-60-35	600	360	3,0
КПУ-70-40	700	410	3,7
КПУ-80-50	800	510	4,5
КПУ-90-50	900	510	5,0
КПУ-100-50	1000	510	5,5

*В виду того, что лопатка сделана из алюминиевого профиля, получаемого специальным литьем, то высоту (Н) необходимо выбирать с шагом 100 мм: 110/210/310 и т.д.
Крепежные отверстия выполняются при монтаже клапана по отверстиям ответных фланцев.
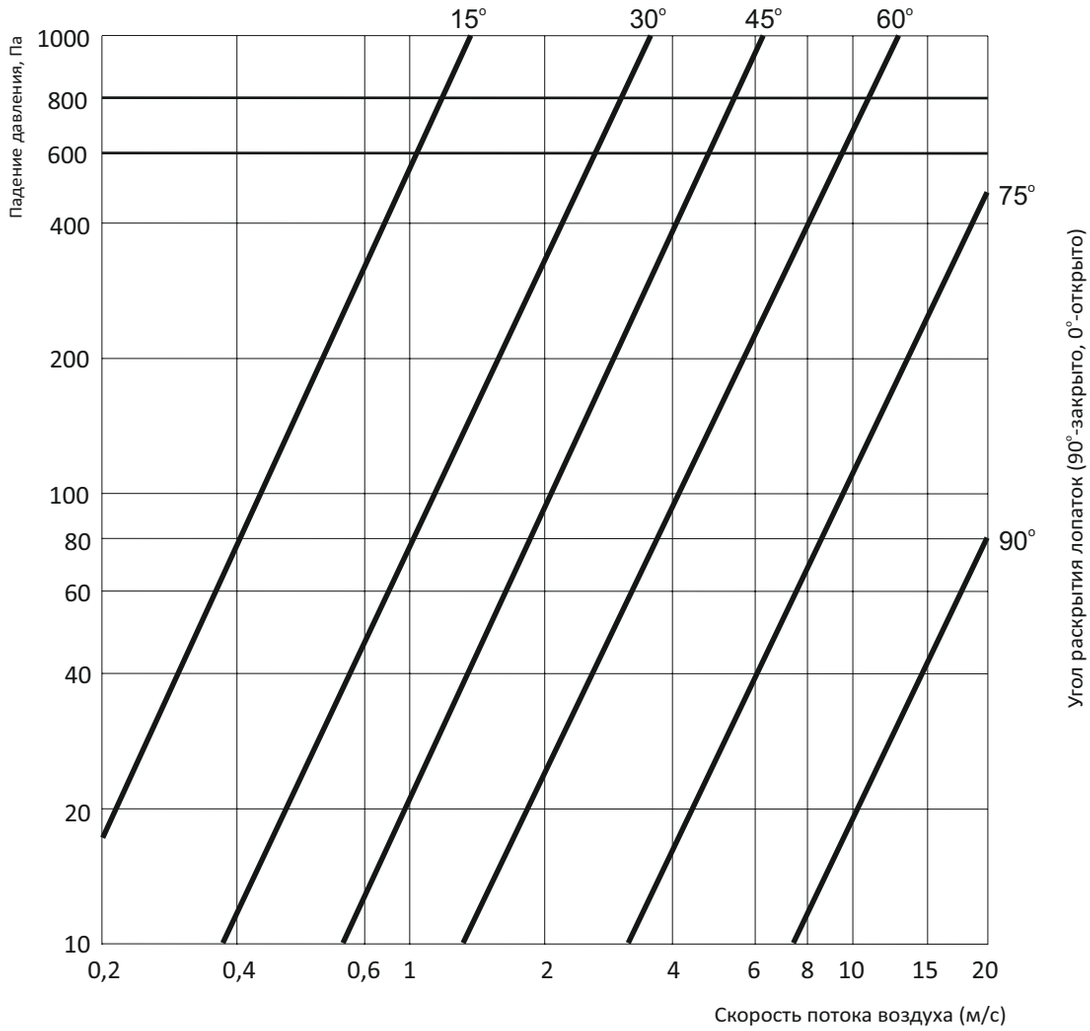
АЭРОДИНАМИЧЕСКИЕ ХАРАКТЕРИСТИКИ