ПРЕДПРИЯТИЕ МАКСАЭРО
• Производство воздуховодов и систем вентиляции
• Клапаны противопожарные
• Клапаны дымоудаления
• Вентиляторы общепром, дымоудаления, крышные

220056, г. Минск, ул. Стариновская, 15
Тел./факс:+375 17 244-67-44, 258-67-51, 347-73-56, 252-54-27
Velcom: +375 29 603-88-99
E-mail: olegaero@yandex.by
www.maxaero.by

МаксАЭРО

Промышленный погружной датчик температуры TS-D-HT

МаксАЭРО

TS-D-HT Промышленный Погружной датчик температуры

Гарантия 3 года | EAC | IP65 | +300 -50 PTC A | +500 -70 PTC B | -60°C +85°C | t° PTC

Датчик температуры в нержавеющей гильзе с резьбовым присоединением, предназначенный для врезки в трубопроводы, резервуары и технологические узлы. Построен на основе платиновых чувствительных элементов Pt100 и Pt1000, обеспечивает быстрый отклик и точное измерение. Корпус из силумина с керамической клеммной колодкой, датчик обеспечивает надёжное подключение по 2-х, 3-х или 4-х проводной схеме. Конструкция защищена по стандарту IP65 и рассчитана на надёжную работу в промышленных условиях.

Характеристика	Описание
Диапазон измерения температуры	PTC (A) -50...+300 °C, PTC (B) -70...+500 °C
Условное давление	не более 2.5 мПа (25 бар)
Эксплуатация (корпус)	-60...+85 °C
Сенсор PT1000, PT100 (A)	±(0.15+0.0017*| t |°C), t - температура
Сенсор PT1000, PT100 (B)	±(0.3+0.005*| t |°C), t - температура
Долговременная стабильность	< 0.05 °C (в год)
Защита корпуса/сенсора	IP65/IP67
Материал корпуса, уплотнений	силумин, резина
Размеры корпуса	97×78×100 мм
Штуцер датчика	AISI 304/316, Ø 6 мм, 50...500 мм
Резьбовое соединение (HP)	G1/2, G1/4, M16×1.5, M20×1.5
Ввод кабеля	M20×1.5, кабель диаметром ≤ 10 мм
Доступные измерительные элементы	PT100, PT1000 (A, B)
Схема подключения	2-х, 3-х, 4-х проводная
Соединительные клеммы	клемма на керамической подложке
Тепловая инерция	не более 10-30 сек
Сопротивление изоляции	не менее 100 Мом
Монтаж и установка	в бобышку, в гильзу
Комплектность	РЭ (паспорт)
Срок службы (средний)	не менее 10 лет

Принадлежности	
Бобышки прямые БП	Бобышки из нержавеющей стали для приваривания, Ø = 30 мм, длина = 30–100 мм, G1/2, M20 × 1.5, M16 × 1.5, T = -60...+400 °C, P_{max} = 600 бар
Бобыки угловые БУ	Бобышки из нержавеющей стали для приваривания, Ø = 30 мм, длина = 30–100 мм, G1/2, M20 × 1.5, M16 × 1.5, T = -60...+400 °C, P_{max} = 600 бар
Гильзы погружные Г3.16	Гильза из нержавеющей стали Г3.16, длина = 60–500 мм, внутренний Ø = 9.5±0.5 мм, T = -60...+600 °C, P_{max} = 160 бар, HP G1/2, G3/4, M20×1.5, BP G1/2, M20×1.5, M16×1.5

Артикулы	Наименование
TS-DA1-HT-CDE	Погружной датчик температуры 50 мм промышленный
TS-DA2-HT-CDE	Погружной датчик температуры 80 мм промышленный
TS-DA3-HT-CDE	Погружной датчик температуры 150 мм промышленный
TS-DA4-HT-CDE	Погружной датчик температуры 200 мм промышленный
TS-DA5-HT-CDE	Погружной датчик температуры 250 мм промышленный
TS-DA6-HT-CDE	Погружной датчик температуры 300 мм промышленный
TS-DA7-HT-CDE	Погружной датчик температуры 350 мм промышленный
TS-DA8-HT-CDE	Погружной датчик температуры 400 мм промышленный
TS-DA9-HT-CDE	Погружной датчик температуры 500 мм промышленный

* TS-D14-HT-PT1000A-2 – промышленный датчик температуры длиной 200 мм с резьбой G1/2, с сенсором PT1000 класс A и 2-х проводной схемой подключения.

TS-DAB-HT-CDE

Тип датчика

TS-D - Погружной датчик температуры промышленный

Тип резьбы

0 - G1/4
1 - G1/2
2 - M16×1.5
3 - M20×1.5

Длина штуцера

1 - 50 мм
2 - 80 мм
3 - 150 мм
4 - 200 мм
5 - 250 мм
6 - 300 мм
7 - 350 мм
8 - 400 мм
9 - 500 мм

Тип сенсора

PT100, PT1000

Класс сенсора

A - точность A
B - точность B

Схема подключения

2 - 2-х проводная
3 - 3-х проводная
4 - 4-х проводная

Схема подключения

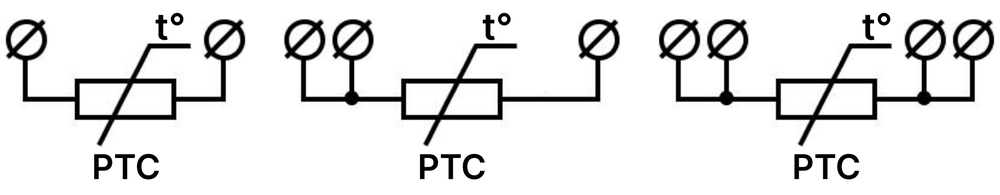
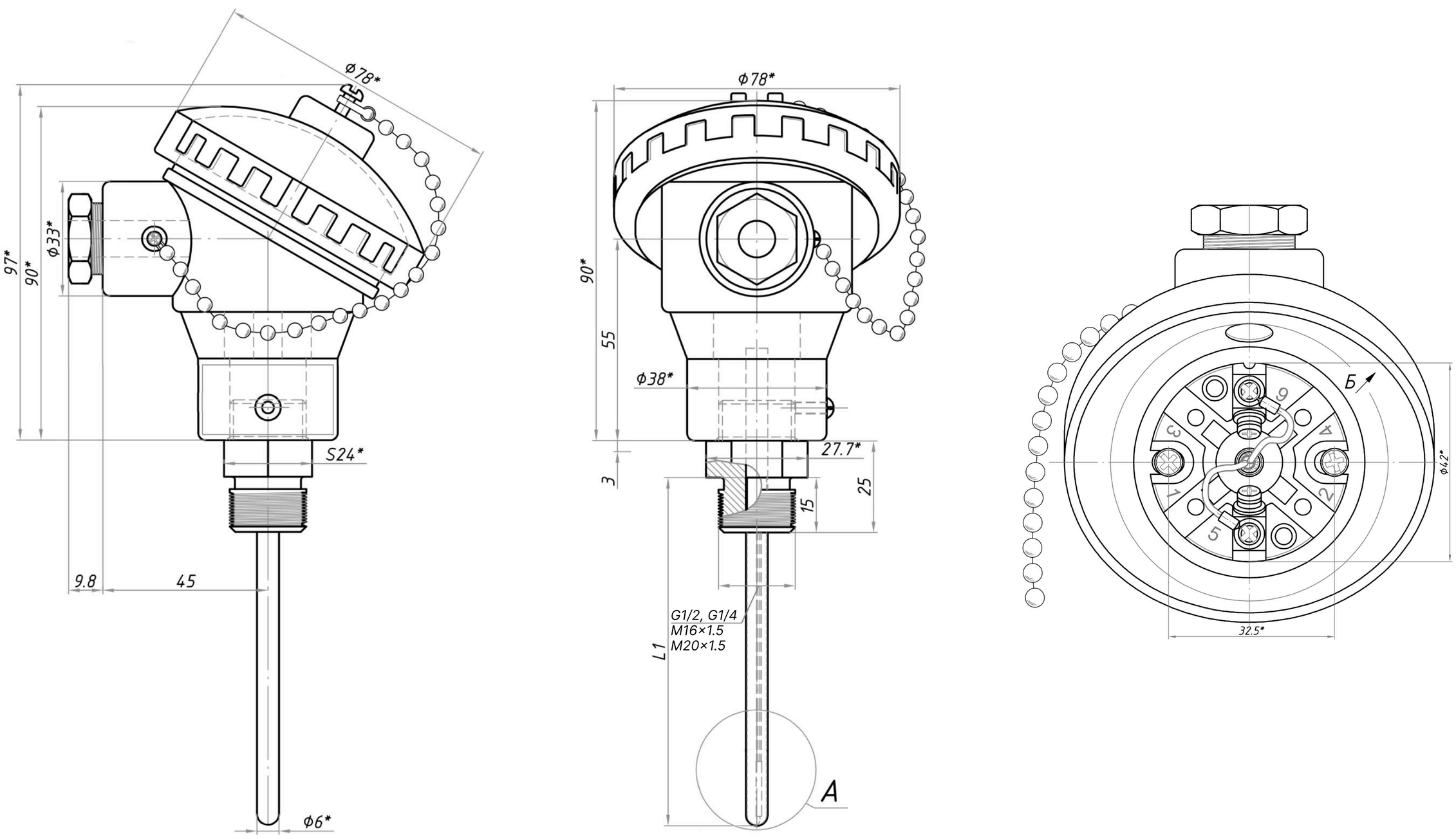
Габаритный чертеж