ПРЕДПРИЯТИЕ МАКСАЭРО
• Производство воздуховодов и систем вентиляции
• Клапаны противопожарные
• Клапаны дымоудаления
• Вентиляторы общепром, дымоудаления, крышные

220056, г. Минск, ул. Стариновская, 15
Тел./факс:+375 17 244-67-44, 258-67-51, 347-73-56, 252-54-27
Velcom: +375 29 603-88-99
E-mail: olegaero@yandex.by
www.maxaero.by

МаксАЭРО

Термостат капиллярный TS-K1.5 для помещений

МаксАЭРО

ТЕРМОСТАТЫ РЕГУЛИРУЮЩИЕ КАПИЛЛЯРНЫЕ ДЛЯ ПОМЕЩЕНИЙ

TS-K1.5

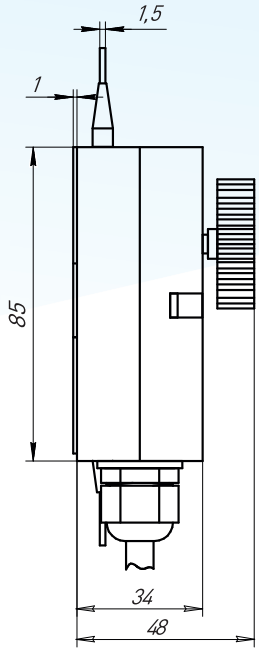

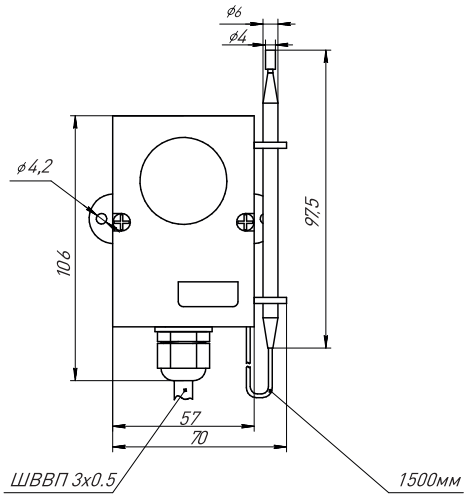

Капиллярные термостаты с переключающим контактом SPDT предназначены для автоматического поддержания температуры в помещениях различного назначения. Термостаты используются для управления различными исполнительными устройствам (в том числе с прямым подключением термостата). Диапазон измерения и регулировки 0...60°C и -35...35°C. Корпус выполнен из ABS-пластика и изолирован от воздействий окружающей среды по стандарту IP54. Термостат имеет нерегулируемый дифференциал. Принцип работы основан на свойстве объемного температурного расширения. Чувствительным элементом является термобаллон.

ТЕХНИЧЕСКИЕ ДАННЫЕ

Артикул	Наименование датчика
TS-K1.5-060	Термостат для помещений IP54 (капилляр 1,5 м. диапазон 0...60°C)
TS-K1.5-3535	Термостат для помещений IP54 (капилляр 1,5 м. диапазон -35...35°C)
Диапазон регулирования	0...+60°C и -35...+35°C
Гистерезис	2-4°C
Точность	1-2°C
Номинальный ток	16 А контакт 1-2 (нагрев), 2А контакт 1-4 (охлаждение)
Монтаж	На стену (с помощью монтажной пластины)
Степень защиты	IP 54
Механическая износостойкость	10^5 циклов
Габаритные размеры (блок)	92×70×47 мм
Материал	Пластик (корпус); сталь (капиллярная трубка и термобаллон)
Длина капилляра	1,5 м.
Длина кабеля	0,5 м.

RGP

ПРОИЗВОДИТЕЛЬ:
ООО «Завод РГП»
190020, г. Санкт-Петербург,
наб. Обводного канала
д. 223-225, лит. С

info@rgp-tech.ru
sales@rgp-tech.ru
+7 (812) 425-61-16
www.rgp-tech.ru